ISEKI

Catalogue 2020

Gamme ISEKI

Transporteurs I Tondeuses I Tracteurs I Accessoires...

GRANDS ESPACES | GAZON | VÉGÉTATION | TRAVAIL DE LA TERRE

Retrouvez-nous sur www.iseki.fr

TRAVAIL DE LA TERRE
TRANSPORTEURS À CHENILLES 04

VÉGÉTATION
DÉBROUSSAILLEUSES AUTOPORTÉES 12

GAZON
TONDEUSES À CONDUCTEUR MARCHANT 20
TONDEUSES AUTOPORTÉES ISEKI SXE, SLE 26

GRANDS ESPACES
TONDEUSES AUTOPORTÉES ISEKI SXG 30
TONDEUSES À COUPE FRONTALE SF2 38
TONDEUSES À COUPE FRONTALE SF3 44
TONDEUSES À COUPE FRONTALE SF4 50
TRACTEUR TM 60
TRACTEUR TXGS24 68
TRACTEUR TH 76
TRACTEUR TLE 82
TRACTEUR TG6 86

TRANSPORTEURS

Ils transportent tout !

La gamme des transporteurs ISEKI est très large ; quel que soit votre métier, que vous soyez bûcheron ou maçon, vous trouverez une utilité à nos transporteurs. Les machines peuvent transporter des charges jusqu'à 550 kg. Les dimensions et accessoires disponibles font de ces transporteurs des machines à toute épreuve.

En vous équipant d'une de ces machines, vous faciliterez le travail de manutention de matériaux lourds, vous améliorerez votre rendement et le bennage hydraulique de certains modèles sera le petit plus qui vous fera basculer sur l'un de nos transporteurs.

(photo non contractuelle)

TRANSPORTEUR

Le standard mécanique

Le transporteur de la gamme XG bénéficie d'une transmission mécanique et a une capacité de charge allant jusqu'à 350 kg.

La motorisation est parfaitement adaptée et le travail est rendu simple et facile grâce au poste de conduite ergonomique. Que ce soit pour travailler dans des espaces serrés ou transporter des charges importantes en terrain plat ou accidenté, vous trouverez forcément dans ce modèle, la machine qui saura vous satisfaire pleinement.

Il est possible d'adapter une benne à bec ou à porte.

Caractéristiques techniques :

MODÈLE	Charge utile max.	Moteur	Angle de bennage	Basculement
XG35-H	350 kg	HONDA GP160H	55°	Manuel

FICHE TECHNIQUE DÉTAILLÉE PAGE 10

TRANSMISSION MÉCANIQUE

ACCESSOIRES
De nombreuses bennes sont disponibles en option sur le transporteur ISEKI (benne à porte, benne à bec...)

POSTE DE CONDUITE ERGONOMIQUE

MOTEUR JAPONAIS HAUTES PERFORMANCES HONDA

(XG35-H)

EN DÉTAILS

RIDELLES EXTENSIBLES
(sur le modèle XG35-H)

BENNE À BEC

CHENILLES SUR BOGGIES À BALANCIER

TRANSPORTEURS

Les professionnels hydrostatiques

Les transporteurs à chenilles XV55 et XV55H sont de formidables outils, simples d'utilisation et faciles à manipuler. Ils vous accompagneront lors de vos travaux extérieurs comme intérieurs car leur largeur de 64 cm leur permet de se faufiler partout.

Le modèle XV55H bénéficie du bennage hydraulique avec des capacités de levage impressionnantes.

En plus d'actionner le basculement de la plateforme, le groupe hydraulique équipant le XV55H vous permettra de monter l'accessoire que vous souhaitez, le rendant ainsi polyvalent.

Sur demande, il est possible d'adapter une benne à bec, une benne à porte et des ridelles sur les 2 modèles de la série XV.

Caractéristiques techniques :

MODÈLE	Charge utile max.	Moteur	Angle de bennage	Basculement
XV55	550 kg	HONDA OHV GX270	40°	Manuel
XV55H	550 kg	HONDA OHV GX270	80°	Hydraulique

FICHE TECHNIQUE DÉTAILLÉE PAGE 11

TRANSMISSION HYDROSTATIQUE
pour un grand confort d'utilisation

BASCULEMEMENT HYDRAULIQUE À 80°
(sur modèle XV55H)

MOTEURS PROFESSIONNELS HONDA

POSTE DE CONDUITE ERGONOMIQUE

(XV55H)

EN DÉTAILS

BENNE À BEC (disponible en option sur les 2 modèles)

CHENILLES SUR BOGGIES À BALANCIER

RIDELLES (disponibles en option sur les modèles XV55 et XV55H)

ISEKI

TRANSPORTEURS MECANIQUES

XG35-H

MOTEUR	
Charge utile max., kg	350
Marque	HONDA
Type	GP160H
Cylindrée, cm³	163
Démarrage	Par lanceur
Capacité réservoir, litre	3,1
TRANSMISSION	
Type	Mécanique
Nombre de vitesses	2 AV / 2 AR
Vitesses max. AV/AR, km/h	4,1 / 3
Embrayage d'avancement	Courroie
Largeur chenilles	180
Longueur contact au sol	760
Pression au sol à vide	-
Pression au sol en charge	0,18 kg/cm²
BENNE	
Type	Plateau à ridelles extensibles
Basculement	Manuel
Angle de bennage, °	55°
Longueur mini / maxi, mm	950 / 1 130
Largeur mini / maxi, mm	530 / 900
Hauteur ridelles, mm	170
DIVERS	
Sécurité	Homme mort
Frein	Oui
Dimensions L x l x h, m	1,69 x 0,65 x 1,1
Garde au sol, mm	60
Poids, kg	165
ACCESSOIRES EN OPTION	
Benne à bec	XG35/BENBEC 1290 x 585 x 300 mm
Benne à porte	Sur demande
Ridelles	-

CARACTÉRISTIQUES TECHNIQUES TRANSPORTEURS

ISEKI

TRANSPORTEURS HYDROSTATIQUES

XV55

XV55H

	550	550
	HONDA	HONDA
	GX270	GX270
	270	270
	Par lanceur	Par lanceur
	6	6
	Hydrostatique	Hydrostatique
	Infini	Infini
	4,1 / 3,6	4,1 / 3,6
	Hydrostatique	Hydrostatique
	180	180
	797	797
	0,08 kg/cm²	0,11 kg/cm²
	0,27 kg/cm²	0,30 kg/cm²
	Plateau à ridelles extensibles	Plateau à ridelles extensibles
	Manuel	Hydraulique
	40°	80°
	1 200 / 1 450	1 200 / 1 450
	465 / 725	465 / 725
	60	60
	Homme mort	Homme mort
	Oui	Oui
	1,865 x 0,64 x 1,95	1,865 x 0,64 x 1,95
	90	65
	240	305
	XV55-XV55H/BENBEC 1590 x 510 x 425 mm	XV55-XV55H/BENBEC 1590 x 510 x 425 mm
	XV55-XV55H/BENPORTE 1170 X 500 X 450 mm	XV55-XV55H/BENPORTE 1170 X 500 X 450 mm
	XV55-XV55H/RIDELLES	XV55-XV55H/RIDELLES

DÉBROUSSAILLEUSES AUTOPORTÉES

Iseki, Série SRA

Les professionnels et les particuliers exigeants, trouveront dans la gamme SRA, le matériel idéal qui assurera un débroussaillage optimal dans les végétations denses avec une excellente tenue dans les pentes.

Quatre modèles sont disponibles :
- 1 modèle petite largeur 2 roues motrices (SRA600)
- 2 modèles en 2 roues motrices (SRA800 et SRA950)
- 1 modèle en 4 roues motrices (SRA950F)
- Barre antiretournement en option sur les 4 modèles

DÉBROUSSAILLEUSE AUTOPORTÉE

Modèle petite largeur

Le modèle SRA600 a été spécialement conçu pour se faufiler dans les cultures étroites. En effet, sa largeur inférieure à 68 cm permet le débroussaillage dans les vignes, les sapinières, etc...

Malgré son petit gabarit, elle est dotée d'un moteur Briggs & Stratton de 17,5 CV, 500 cm³. De plus, l'avancement par boîte hydrostatique de fabrication japonaise la rend efficace, performante et très souple à utiliser.

MOTEUR PUISSANT
BRIGGS & STRATTON
17,5 CV

CARTER LATÉRAL BLOCABLE EN POSITION RELEVÉE
et démontable facilement

PARE-BUFFLE
Protège la machine
et la végétation fragile.

Caractéristiques techniques :

MODÈLE	Largeur de coupe	Moteur	Cylindrée
SRA600	60 cm	B&S Intek Series 4195	500 cm³

FICHE TECHNIQUE DÉTAILLÉE PAGE 19

RÉSERVOIR 14 LITRES
À l'avant (équilibre)

VOLANT RÉGLABLE EN HAUTEUR
Avec boule pour une conduite plus aisée

(SRA600)

BAVETTES LATÉRALES DE PROTECTION TRANSPARENTES (en option)

EN DÉTAILS

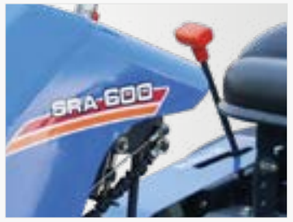

AVANCEMENT HYDROSTATIQUE
Souple avec levier

TRANSMISSION LAME PAR COURROIE AVEC POULIE À AILETTES

LEVIER DE RÉGLAGE DE LA HAUTEUR DE COUPE

DÉBROUSSAILLEUSES AUTOPORTÉES

Hautes performances

Les 3 autres modèles, à transmission par courroie, sont à la fois compacts et confortables. Ils bénéficient d'un accès facile au moteur, à la transmission et à la lame pour un entretien régulier et une maintenance rapide.

Économiques en carburant, ils sont néanmoins très performants même en terrain pentu, grâce à leurs moteurs KAWASAKI de 16 ou 24 CV.

MOTEURS KAWASAKI
de 603 et 726 cm³

TRANSMISSION HYDROSTATIQUE

LAME À EMBOUTS MOBILES

Caractéristiques techniques :

MODÈLE	Largeur de coupe	Moteur	Cylindrée
SRA800	80 cm	KAWASAKI FS481V	603 cm³
SRA950	95 cm	KAWASAKI FS691V	726 cm³
SRA950F	95 cm	KAWASAKI FS691V	726 cm³

FICHE TECHNIQUE DÉTAILLÉE PAGE 19

PARE-BUFFLE
Pour couper des rejets et arbustes sans endommager la machine

BARRE ANTI RETOURNEMENT
(en option, existe en version repliable)

(SRA950F)

DÉFLECTEUR AMOVIBLE
Démontable et blocable en position ouverte

EN DÉTAILS

LOOK SOIGNÉ ET AGRESSIF

RÉPARTITEUR D'HUILE
Pour limiter l'angle de braquage (SRA950F)

OUVERTURE INTÉGRALE DU CAPOT (SRA950-SRA950F)

CARACTÉRISTIQUES TECHNIQUES DÉBROUSSAILLEUSES AUTOPORTÉES

ISEKI

DÉBROUSSAILLEUSES AUTOPORTÉES

	SRA600	SRA800	SRA950	SRA950F
MOTEUR				
Marque	BRIGGS & STRATTON	KAWASAKI	KAWASAKI	KAWASAKI
Type	Intek Series 4195	FS481V - Bicylindre	FS691V - Bicylindre	FS691V - Bicylindre
Puissance, CV	17,5	16	24	24
Cylindrée, cm^3	500	603	726	726
Capacité réservoir carburant, litres	14	14	14	14
TRANSMISSION				
Type	Hydrostatique (pompe 10 cc) Commande par levier (main droite)	Hydrostatique (pompe 10 cc) Commande par pédale (pied droit) et levier (main droite)	Hydrostatique (pompe 13 cc) Commande par pédale (pied droit) et levier (main droite)	Hydrostatique (pompe 13 cc) Commande par pédale (pied droit) et levier (main droite)
Vitesse, km/h	AV : 0-9,3 / AR : 0-5,6	AV lente : 0 à 5,8 AV rapide : 0 à 10 AR lent : 0 à 3,5 AR rapide : 0 à 6	AV : 0 à 10 AR : 0 à 6	AV : 0 à 10 AR : 0 à 8,5
Blocage de différentiel	Oui	Oui	Oui	Oui
Roues motrices	2	2	2	4 (enclenchement auto)
Dénivelé	15°	15°	15°	25°
COUPE				
Largeur de coupe, cm	60	80	95	95
Entraînement	Courroie	Courroie	Courroie	Courroie
Type de coupe	Lame à embouts mobiles	Lame à embouts mobiles	Lame à embouts mobiles	Lame à embouts mobiles
Hauteur de coupe, mm	35 à 105	20 à 90	35 à 125	35 à 125
DIVERS				
Type de roues	Agraires	Agraires	Agraires	Agraires
Dimensions roues avant, cm	3.50 - 7	3.50 - 7	4.00 - 7	4.00 - 7
Dimensions roues arrière, cm	4.00 - 7	16 x 7.00 - 8	17 x 8.00 - 8	17 x 8.00 - 8
Rayon de braquage, mm	1700	1750	2000	2100
Phare avant	-	-	LED	LED
Compteur	Horaire	Horaire	Horaire	Horaire
Mode éco	-	Oui	Oui avec lampe	Oui avec lampe
Dimensions (L x l x h), cm	184 x 67,5 x 98,5	184 x 92 x 90,5	193,5 x 109 x 95,5	196,5 x 109 x 95,5
Barre antiretournement	En option	En option	En option	En option
Siège	Réglable	Réglable	Réglable	Réglable
Volant	Réglable en hauteur	Réglable en hauteur	Réglable en hauteur	Réglable en hauteur
Poids, kg	230	255	310	330

TONDEUSES À CONDUCTEUR MARCHANT SW

Iseki, Série SW

Construite par des pros pour des pros, cette gamme de tondeuses apportera satisfaction aussi bien aux utilisateurs professionnels qu'aux particuliers intraitables. Toute la conception de cette gamme a été pensée pour obtenir une robustesse hors normes et des performances inimitables !
La gamme est composée de 5 machines carter acier et de 5 machines carter aluminium.

TONDEUSES À CONDUCTEUR MARCHANT SW8

Un large choix d'équipements

Le processus et la qualité de fabrication étant identiques,
ces 3 machines se différencient les unes des autres par leurs équipements :

- SW8210BAE4HD : moteur HONDA professionnel, bac de 75 litres, grandes roues, renforts de guidon et pare-chocs avant

- SW8210BHAE4HD : moteur HONDA professionnel, bac de 75 litres, grandes roues, renforts de guidon, pare-chocs avant et transmission hydrostatique

TRANSMISSION PAR CARDAN
pour une motricité à toute épreuve sans perte de puissance

EMBRAYAGE FREIN DE LAME

DÉFLECTEUR ARRIÈRE EN ACIER HAUTE RÉSISTANCE

Caractéristiques techniques :

MODÈLE	Largeur de coupe	Moteur	Capacité du bac
SW8210BAE4HD	53 cm	HONDA GXV160UH2 OHV	75 litres
SW8210BHAE4HD	53 cm	HONDA GXV160UH2 OHV	75 litres

FICHE TECHNIQUE DÉTAILLÉE PAGE 24

MOTEUR HONDA
Gamme “Professionnel”

COMMANDES ROBUSTES
En acier avec tringleries pour une utilisation intensive

BACS 75 LITRES
avec châssis surdimensionné

EN DÉTAILS

RÉGLAGE HAUTEUR DE COUPE
par essieu totalement protégé

CARTER DE COUPE EN ALU AVEC RENFORTS EN ACIER

PARE-CHOCS AVANT
(modèles HD)

CARACTÉRISTIQUES TECHNIQUES TONDEUSES À CONDUCTEUR MARCHANT

ISEKI

SÉRIE SW8	SW8210BAE4HD	SW8210BHAE4HD
Surface de travail, m²	2 500	2 500
MOTEUR		
Marque	HONDA	HONDA
Type	GXV160UH2 OHV	GXV160UH2 OHV
Cylindrée, cm³	163	163
Puissance, kW @ tr/min	3,2 @ 3600	3,2 @ 3600
Démarrage	Manuel	Manuel
TRANSMISSION		
Autopropulsion	Oui	Hydrostatique
Nombre de vitesses	2	Infini
Vitesse, km/h	3,6 et 5	0 à 6,1
Transmission moteur/boîte	Cardan	Cardan
COUPE		
Largeur de coupe, cm	53	53
Mulching	Option	Option
Matière du carter	Aluminium	Aluminium
Système de coupe	Ramassage, Option mulching et éjection latérale	Ramassage, Option mulching et éjection latérale
Réglage de la hauteur de coupe	7 positions par essieu	7 positions par essieu
Hauteur de coupe, mm	22 - 82	22 - 82
BAC		
Capacité du bac, litres	75	75
Type de bac	Souple	Souple
Déflecteur d'éjection	Arrière	Arrière
ROUES		
Diamètre AV, cm	24,4	24,4
Diamètre AR, cm	24,4	24,4
Roulements	À billes	À billes
GUIDON		
Réglable	Non	Non
Renforts	Oui	Oui
Cockpit	Oui	Oui
DIVERS		
Poids, kg	62	68

TONDEUSES AUTOPORTÉES

Séries SXE & SLE

Afin d'en offrir toujours plus aux amoureux de la marque ISEKI ainsi qu'aux amateurs de produits de qualité, la société ISEKI France a développé une gamme complète de tondeuses autoportées. Ainsi, nous vous proposons quatre modèles d'autoportées ramassage et deux modèles d'autoportées éjection latérale. Toutes équipées d'un robuste châssis en acier, de puissants moteurs Briggs & Stratton ou AL-KO Pro et de plateaux de coupe de qualité.
Parmi ce large choix, vous trouverez à coup sûr la tondeuse autoportée ISEKI qu'il vous faut.

TONDEUSES AUTOPORTÉES

Ejection arrière

D'une fabrication de grande qualité, cette gamme d'autoportées éjection arrière développée par ISEKI France satisfera les utilisateurs les plus exigeants.
Ainsi, vous aurez le choix entre motorisation monocylindre ou bicylindre de marque Briggs & Stratton, de largeurs de coupe allant de 105 cm à 125 cm et d'équipements variés tels que bennage électrique, attache-remorque, compteur horaire, jauge à carburant, etc (selon modèle).

Caractéristiques techniques :

MODÈLE	Largeur de coupe	Moteur	Transmission	Capacité du bac
SXE220HE105	105 cm	B&S Série 7200 V-Twin	Hydrostatique	310 litres
SXE224HE125	125 cm	B&S Série 8240 V-Twin	Hydrostatique	310 litres

FICHE TECHNIQUE DÉTAILLÉE PAGE 36

OBTURATEUR MULCHING ET ATTACHE-REMORQUE DE SÉRIE
(selon modèle)

RÉGULATEUR DE VITESSE
(selon modèle)

DIRECTION SOUPLE ET ROBUSTE
Système d'une très grande souplesse

CHÂSSIS EXTRÊMEMENT RIGIDE

ESSIEU AVANT EN FONTE
(selon modèle)

VISIBILITÉ PARFAITE
Plate-forme dégagée et centre de gravité très bas pour une motricité optimale

ROUES ARRIÈRE XXL
Bonne motricité et faible pression au sol limitant le tassement

TRANSMISSION HYDROSTATIQUE
Commande au pied très souple et bonne ergonomie

EN DÉTAILS

BENNAGE ÉLECTRIQUE
(selon modèle)

TABLEAU DE BORD COMPLET
(selon modèle)

EMBRAYAGE ÉLECTROMAGNÉTIQUE

TONDEUSES AUTOPORTÉES

Série SXG

Bestsellers de la gamme ISEKI, les tondeuses SXG ont su démontrer, années après années, leur compétitivité par rapport aux machines concurrentes proposées sur le marché. Les 3 modèles de la gamme (SXG216+, SXG323+ et SXG326+) ont été relookées récemment et présentent aujourd'hui un style moderne et ergonomique.
Dotée de nombreux points forts, cette gamme séduira autant les paysagistes et collectivités que les particuliers ayant des surfaces importantes à entretenir.

TONDEUSES AUTOPORTÉES SXG+

Plus de performance et de productivité

Les tondeuses SXG+ font partie des machines best seller de la gamme ISEKI et bénéficient cette année de nombreuses améliorations avec 3 axes principaux : plus de confort, plus de productivité, plus de design.

Ces autoportées sont compactes et parfaitement équilibrées avec un rapport poids/puissance qui permet d'obtenir une motricité hors normes. Elles bénéficient d'une ouverture totale du capot moteur afin d'en faciliter l'accès. Le bac de ramassage est facilement démontable ce qui permet un entretien simplifié et facilite la mise en place d'outils à l'arrière de la machine (SXG216+ et modèles HD). Dotées de moteurs ISEKI stage V d'une cylindrée de 688 à 1123 cm³, ces tondeuses développent une puissance maxi de 15 à 23 cv.

La sécurité n'est pas en reste : sécurité de capot moteur, accès aux organes en mouvement, intégration du circuit hydraulique du bac dans le châssis du collecteur d'herbe. Enfin, le confort de la plate-forme de conduite est très soigné : siège rembourré et réglable, tableau de bord complet, présence d'un compte-tour.

Caractéristiques techniques :

MODÈLE	Largeur de coupe	Moteur	Capacité du bac
NEW SXG216+	102 cm	ISEKI Diesel stage V Puissance nette : 10,2 kW	350 litres (bennage au sol)
NEW SXG323+	122 cm	ISEKI Diesel stage V Puissance nette : 14,1 kW	550 litres (bennage au sol) 620 litres (bennage en hauteur)
NEW SXG326+	122 et 137 cm	ISEKI Diesel stage V Puissance nette : 15,5 kW	550 litres (bennage au sol) 620 litres (bennage en hauteur)

FICHE TECHNIQUE DÉTAILLÉE PAGE 37

RAMASSAGE PERFORMANT
- Plateau deux lames contre rotatives, transmission mécanique
- Large canal d'éjection
- Bac très bien ventilé et de grande capacité

PRÉ ÉQUIPÉE ROUTE

ESSIEU EN FONTE
Direction assistée précise et souple

MOTEUR DIESEL ISEKI STAGE V
3 cylindres de 1123 cm³ (modèles SXG323+/326+)
Capot métallique à ouverture intégrale pour faciliter la maintenance

NOUVELLE FONCTION DE TONTE EN MARCHE ARRIÈRE
Pour plus de productivité

NOUVEAUTÉ 2020

NOUVEAU BAC DE RAMASSAGE
(SXG216+ pour optimiser les performances de ramassage

(SXG323+)

NOUVEAU PLATEAU DE COUPE SXG122C
entièrement redessiné pour optimiser les performances de ramassage

EN DÉTAILS

CANAL D'ÉJECTION XXL

LAME INDEXÉE

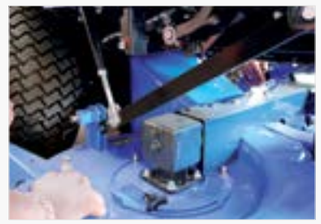

TRANSMISSION MÉCANIQUE
Boîtiers de transmission en fonte, système Quick Fix avec dépose du berceau et du plateau simple et rapide

Plateaux de coupe

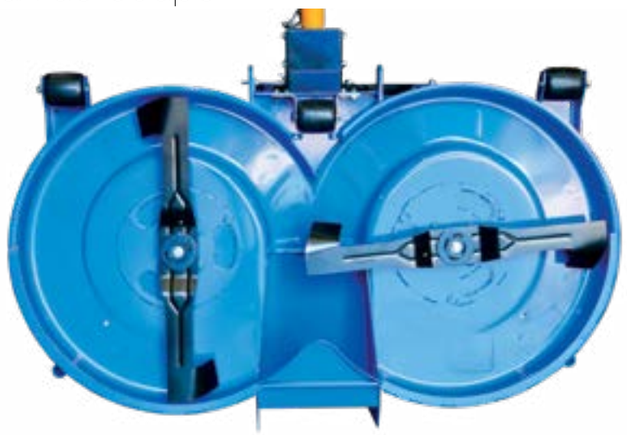

POULIE DE TRANSMISSION EN FONTE

DÉPOSE DU PLATEAU FACILE ET RAPIDE

PALIERS RENFORCÉS

ROUES DE JAUGE HAUTE DURABILITÉ
En caoutchouc, bagues téflonnées

ADAPTABLE SUR	SXG216+	SXG323+ et SXG326+	SXG326+
Type d'éjection	Éjection arrière	Éjection arrière	Éjection arrière	Mulching
Largeur de coupe, cm	102	122	137	137
Hauteur de coupe, mm	30 à 120	25 à 90	25 à 90	25 à 90
Nombre de lames	2	2	2	3 x 2
Kit mulching (option)	KITMULSXG15	SXG3-KITMUL122A	SXG3-KITMUL137	-

Bacs de ramassage

CAPTEUR DE REMPLISSAGE RÉGLABLE

BAC RIGIDE ROBUSTE

VIDANGE OPTIMALE DU BAC
Nettoyage rapide du canal d'éjection sans descendre du poste de conduite

ADAPTABLE SUR	SXG216+	SXG323+ et SXG326+	
Bennage	Au sol	Au sol	En hauteur
Commande	Électro-hydraulique	Hydraulique	Hydraulique
Capacité, litre	350	550	620
Hauteur de déversement, m	0,54	0,89	1,94

DISTRIBUTEURS DE COMMANDE DE BAC INTÉGRÉS DANS L'AILE
(SXG323+ et 326+)

Déflecteur arrière

Crochet d'attelage

Fond de bac amovible

Kit version route

Une polyvalence exceptionnelle !

La tondeuse autoportée SXG+, permet l'adaptation de divers accessoires à l'avant et à l'arrière ; ce qui vous permettra de l'utiliser quelle que soit la saison.

Vous pourrez également tondre à la carte en fonction de vos souhaits, soit en ramassage (deux bacs disponibles), soit en éjection arrière (deux déflecteurs disponibles), soit en mulching (2 kits disponibles et un plateau mulching dédié).
Le chariot de dépose du bac pourra également vous être utile pour gagner du temps lors de vos démontages.
Enfin, en hiver, vous pourrez utiliser votre machine pour le déneigement avec l'adaptation d'une lame à neige de 1,25 mètre.

En bref, acheter une autoportée ISEKI, c'est l'assurance d'un investissement que vous rentabiliserez toute l'année.

Kit mulching

Lame à neige 1,25 m

Chariot de dépose du bac

CARACTÉRISTIQUES TECHNIQUES TONDEUSES AUTOPORTÉES

SÉRIE SXE

	SXE220HE105	SXE224HE125
Moteur		
Type	BRIGGS & STRATTON Série 7200 V-Twin	BRIGGS & STRATTON Série 8240 V-Twin
Injection	Carburateurs	Carburateurs
Cylindrée	656 cm³/ 2 cylindres	724 cm³/ 2 cylindres
Puissance nette (ECE-R120)	-	-
Puissance maxi	-	-
Couple moteur	-	-
Refroidissement	Par air	Par air
Graissage	Par pompe à huile	Par pompe à huile
Démarrage	Electrique	Electrique
Capacité réservoir	8	8
Châssis		
Direction	Mécanique	Mécanique
Rayon de braquage mini	60	60
Essieu avant	Fonte	Fonte
Essieu arrière	-	-
Transmission		
Roues motrices	2	2
Type boîte de vitesses	Hydrostatique	Hydrostatique
Nombre de vitesses	Infini	Infini
Type commande	2 pédales	2 pédales
Vitesse AV / AR	0 à 9 / 0 à 4 km/h	0 à 9 / 0 à 4 km/h
Blocage de différentiel	Non	Non
Transmission moteur / boîte	Courroie	Courroie
Transmission moteur / lame	Courroie	Courroie
Embrayage lame	Electromagnétique	Electromagnétique
Frein de lame	Oui	Oui
Équipement		
Alarme remplissage bac	Oui	Oui
Compteur horaire	Oui	Oui
Jauge carburant	Oui	Oui
Siège réglable	Oui	Oui
Tableau de bord	Oui	Oui
Déflecteur	Oui (en option)	Oui (en option)
Éclairage routier	Non	Non
Contrepoids	Non	Non
Batterie	-	-
Alternateur	-	-
Sécurité		
Siège	Oui	Oui
Capot moteur	Non	Non
Démarrage	Oui	Oui
Lame	Oui	Oui
Bac	Oui	Oui
Coupe		
Matière carter	Acier	Acier
Éjection / ramassage AR	Ejection arrière	Ejection arrière
Mulching	Obturateur mulching	Obturateur mulching
Largeur de coupe	105 cm	125 cm
Nombre de lames	2	2
Relevage de la coupe	Manuel centralisé	Manuel centralisé
Hauteur de coupe	30 à 90 mm	30 à 90 mm
Système de réglage	-	-
Nombre de positions	7	7
Ramassage		
Capacité du bac	310 litres	310 litres
Vidange du bac	Electrique et manuel	Electrique et manuel
Bennage au sol	-	-
Bennage en hauteur	-	-
Démontage rapide du bac	Oui	Oui
Divers		
Dim. L x l x h avec bac	2,51 x 1,10 x 1,2 m	2,51 x 1,30 x 1,2 m
Empattement	-	-
Voie avant (mm)	-	-
Voie arrière (mm)	-	-
Pneus avant / arrière	16 x 6,5 / 23 x 10,5	16 x 6,5 / 23 x 10,5
Poids sans bac ni plateau	-	-
Poids avec bac au sol + plateau	288 kg	357 kg
Poids avec bac en hauteur + plateau	-	-
Garde au sol avec plateau	-	-

CARACTÉRISTIQUES TECHNIQUES TONDEUSES AUTOPORTÉES

SÉRIE SXG+

	SXG216+	SXG323+	SXG326+
	E269G Diesel 2 cylindres Stage V	E3112 Diesel 3 cylindres Stage V	E3112 Diesel 3 cylindres Stage V
	Indirecte	Indirecte	Indirecte
	688 cm³	1123 cm³	1123 cm³
	10,2 kW	14,1 kW	15,5 kW
	15 CV	21 CV	23 CV
	57,8 Nm à 2800 tr/min	52,1 Nm à 2600 tr/min	56,8 Nm à 2600 tr/min
	Par eau	Par eau	Par eau
	Par pompe à huile	Par pompe à huile	Par pompe à huile
	Électrique	Électrique	Électrique
	18 litres	21 litres	21 litres
	Mécanique	Assistée hydraulique	Assistée hydraulique
	-	235 cm	245 cm
	Acier oscillant	Fonte sur pivot	Fonte sur pivot
	Acier avec renforts, fixe	Fonte fixe	Fonte fixe
	2	2	2
	Hydrostatique	Hydrostatique	Hydrostatique
	Infini	Infini	Infini
	2 pédales	2 pédales	2 pédales
	11 km/h - 6 km/h	14,5 km/h - 10 km/h	16,5 km/h - 11 km/h
	Non	Oui	Oui
	Cardan	Cardan	Cardan
	Cardan + courroies	Cardan + courroies	Cardan + courroies
	2 courroies	2 courroies	2 courroies
	Oui sur PDF	Oui sur PDF	Oui sur PDF
	Oui - réglable	Oui - réglable	Oui - réglable
	Oui	Oui (digital)	Oui (digital)
	Oui	Oui	Oui
	Oui	Oui	Oui
	Oui	Oui (rétroéclairé)	Oui (rétroéclairé)
	Oui (option)	Oui (option)	Oui (option)
	Non	Modèle version route	Modèle version route
	Non	Option ou série (version bennage en hauteur)	Option ou série (version bennage en hauteur)
	38B20	44B19R	44B19R
	8,5 A	40 A	40 A
	Oui	Oui	Oui
	Oui	Oui	Oui
	Oui	Oui	Oui
	Oui	Oui	Oui
	Oui	Oui	Oui
	Acier avec renforts	Acier avec renforts	Acier avec renforts
	- / Oui	Kit en option / Oui	Kit en option / Oui
	Option	Option	Option
	102 cm	122 cm	122 ou 137 cm
	2	2	2 (6 lames en mulching 1,37 m)
	Mécanique assistée	Hydraulique	Hydraulique
	30 à 120 mm	25 à 90 mm	25 à 90 mm
	Micrométrique	Molette ergonomique crantée 7 positions (depuis le poste de conduite)	
	7 sur roues de jauge du plateau	7 sur roues de jauge du plateau	7 sur roues de jauge du plateau
	350 litres	550 litres bennage au sol 620 litres bennage en hauteur	550 litres bennage au sol 620 litres bennage en hauteur
	Électro-hydraulique	Hydraulique	Hydraulique
	0,54 m	0,89 m	0,89 m
	-	1,94 à 1,97 m	1,94 à 1,97 m
	Oui, à la main sans outils	Oui (version bennage en hauteur) sans outils	Oui (version bennage en hauteur) sans outils
	2,50 x 1,07 x 1,22 m	3,215 x 1,285 x 1,96 m*	3,215 x 1,372 x 1,96 m**
	1,22 m	1,37 m	1,45 m
	770	890	880
	790	860	865
	16 x 6.50 - 8 / 20 x 8.00 - 10	16 x 6.50 - 8 / 23 x 10.50 - 12	18 x 8.50 - 8 / 26 x 10.50 - 12
	385 kg	515 kg	530 kg
	422 kg	735 kg	
	-	830 kg	845 kg (coupe 1,37 m)
	11 cm	13 cm	15 cm

*Mesures prises avec bac bennage au sol et plateau 1,22 m - **Mesures prises avec bac bennage en hauteur et plateau 1,37 m

TONDEUSES À COUPE FRONTALE

Série SF2

La gamme des tondeuses SF2 a été développée par les ingénieurs ISEKI pour répondre à 3 besoins spécifiques liés à la tonte : compacité, performance, confort.
ISEKI est présent depuis plus de 10 ans sur le marché du ramassage central arrière et bénéficie d'une grande expérience sur ce segment ce qui lui permet de proposer aujourd'hui une machine irréprochable.
Cette machine répond parfaitement aux 3 critères qui ont initié son développement et elle apportera donc satisfaction aux paysagistes et aux collectivités en toutes circonstances.

TONDEUSES À COUPE FRONTALE

Confort et performances

Les nouvelles tondeuses frontales SF2 combinent puissance, motricité et grande capacité de ramassage quelles que soient les conditions rencontrées. Conçues et développées par nos équipes d'ingénieurs au Japon qui bénéficient d'une grande expérience sur le segment des tondeuses frontales, ces machines apporteront satisfaction aux utilisateurs professionnels les plus exigeants.

Leurs moteurs Diesel ISEKI très performants, combinés aux plateaux de coupe 137 cm et 152 cm et au bac spécialement étudié, offrent à ces machines des capacités de travail hors normes.

De plus, les tondeuses SF2 bénéficient d'un très grand confort de conduite, assuré par un faible niveau sonore et des commandes très ergonomiques et à portée de main.

Caractéristiques techniques :

MODÈLE	Largeur de coupe	Moteur	Capacité du bac
SF224	137 cm	ISEKI Diesel Puissance nette ECE-R120 : 16.3 kW	950 litres bennage en hauteur
SF235	152 cm ou 137 cm	ISEKI Diesel Puissance nette ECE-R120 : 24.2 kW	950 litres bennage en hauteur

FICHE TECHNIQUE DÉTAILLÉE PAGE 58

NETTOYAGE AUTOMATIQUE DU RADIATEUR
Par inversion de flux d'air

MOTEURS ISEKI ULTRA PUISSANTS
Cylindrées hors normes

QUALITÉ DE COUPE IRRÉPROCHABLE
Entraînement entièrement mécanique (pas de courroie)

ARCEAU DE SÉCURITÉ REPLIABLE ROPS
Machine compacte

TRANSMISSION GROUPE HST AUX ROUES ENTIÈREMENT MÉCANIQUE
Pour une motricité irréprochable

BAC 950 LITRES
L'un des plus importants du marché

PÉDALES D'AVANCEMENT COUPLÉES À L'ACCÉLÉRATEUR

(SF235)

PLATEAU DE COUPE 1,52 M
(ou 1,37 m) Entraînement entièrement mécanique (pas de courroie)

EN DÉTAILS

RÉGLAGE HYDRAULIQUE DE LA HAUTEUR DE COUPE SUR LES PLATEAU EN 1,52 M

LARGE GRILLE DE FILTRATION AMOVIBLE Refroidissement transmission, accessoires et moteur

PLATEAU EJECTION ARRIÈRE 1,52 M

Bac de ramassage 950 litres

Les tondeuses SF2 font partie des machines bénéficiant d'une capacité de bac parmi les plus importantes du marché dans leur catégorie.
Avec 950 litres de capacité, la conception de ce bac a été fortement inspirée par la série SF4 qui, au vu de ses capacités de ramassage, rencontre un franc succès depuis le début de sa commercialisation.

Le bac est alimenté par une turbine 6 pales diamètre 360 mm qui fournit un très bon rendement même dans les conditions les plus complexes. Pour éviter toute perte de puissance, l'entraînement de la turbine est entièrement mécanique avec un embrayage à commande électrohydraulique.

Selon les versions, la vitesse de rotation de la turbine est de 2100 tr/min (SF224) ou de 2650 tr/min (SF235), et un déflecteur motorisé à l'intérieur du bac assure un remplissage parfait.
Enfin, la ventilation du container de 950 litres a été parfaitement étudiée ce qui, combiné aux différents autres organes (turbines, déflecteur), assure un remplissage uniforme et total.

BAC ADAPTABLE SUR	SF224 et SF235
Bennage	En hauteur
Entraînement de la turbine	Mécanique (sans courroie)
Capacité, litres	950
Hauteur de déversement maxi, m	2,125
Vidange du bac	Hydraulique

REMPLISSAGE OPTIMAL DU BAC
Déflecteur motorisé et capteur de remplissage

SÉCURITÉ DE VÉRINS
Pour accès lors de la maintenance

TURBINE 6 PALES
Grand diamètre, vitesses de rotation suivant modèle (2100 ou 2650 tr/min)

TRANSMISSION DU MOTEUR À LA TURBINE ENTIÈREMENT MÉCANIQUE
(Pas de courroie)

HAUTEUR DE LEVÉE MAXI : 2,125 M

Les plateaux de coupe

Le plateau de coupe 1,52 m est équipé de 2 disques avec chacun deux couteaux rétractables qui s'escamotent en cas d'obstacles ; ce système permet de protéger la transmission entièrement mécanique (pas de courroie) qui est animée par deux boîtiers renvoi d'angle en fonte extrêmement robustes.

Le plateau est bien entendu entièrement flottant, et les amplitudes horizontales et verticales sont très efficaces pour épouser le terrain. Le réglage de la hauteur de coupe est précis et se fait en moins d'une minute à l'aide d'un levier situé sur les supports de roues de jauge.

Les roues avant sont de conception robuste et sont montées sur graisseurs. Enfin, le plateau de coupe peut se mettre en position de nettoyage en moins de 2 minutes, sans démonter le cardan ce qui est très pratique lors de l'entretien.

SF224 et SF235 version SD

Proposées également en version sans turbine, les SF224 et 235 peuvent également animer un plateau de coupe éjection latérale d'une largeur de 137 cm. Ce plateau peut recevoir un kit mulching ce qui vous permettra encore plus de polyvalence.

Cette machine est équipée d'un siège d'origine Iseki très confortable (différent de celui proposé sur les SF224 et 235 avec turbine) et d'un arceau de sécurité.

Enfin cette machine peut recevoir une benne qui vous permettra de transporter vos outils et quelques sacs de terreau ou d'engrais.

NEW Un broyeur frontal est également disponible pour équiper votre machine, référence : TBF137-SF2C6M

PLATEAUX DE COUPE ADAPTABLES SUR	SF224	SF235	SF224/235
Type d'éjection	Arrière	Arrière	Latérale
Largeur de coupe, cm	137	152 ou 137	137
Hauteur de coupe, mm	25 à 120	25 à 120	25 à 120
Nombre de lames	2	2 x 2 montées sur disque	3
Kit mulching	De série + lames mulching	De série	Option

TRANSMISSION DU MOTEUR AUX LAMES ENTIÈREMENT MÉCANIQUE
(Pas de courroie)

2 LARGEURS DE COUPE DISPONIBLES
137 et 152 cm

BOITIERS DE TRANSMISSION EN FONTE
Protégés par des pions de cisaillement

KIT MULCHING DE SÉRIE
(Plateaux éjection arrière)

NEW

BROYEUR FRONTAL
Largeur de travail : 137 cm
Largeur hors tout : 160 cm
Boîtier : fonte et roue libre
Type de couteaux : Y
Montage des couteaux : sur manille
Epaisseur des couteaux : 6 mm
Nombre de couteaux : 60 jeux

TONDEUSES À COUPE FRONTALE

Série SF3

Les tondeuses à coupe frontale SF3 sont les championnes des stades et autres vastes surfaces engazonnées. Ces machines au rendement de haut niveau peuvent être équipées d'un plateau de coupe 1,52 m ou 1,83 m à éjection latérale (kit mulching en option).

Le confort d'utilisation est de très bon niveau puisque les tondeuses SF3 sont dotées d'un siège à suspension pneumatique et de commandes très ergonomiques.

TONDEUSES À COUPE FRONTALE

Confort et rendement

Reprenant la structure ISEKI moteur boîte pont, réputée pour sa robustesse et ses qualités, les SF3 sont dotées d'une plate-forme relevée vers l'avant, dégagée et constituée de deux éléments distincts montés sur silentblocs : l'assise en résine et le plancher acier recouvert d'un tapis élastomère. Cette solution réduit significativement les vibrations au volant et aux pieds du conducteur. Confort d'utilisation et rendement garantis sont les atouts clefs des tondeuses frontales SF310 et SF370.

Elles peuvent être équipées d'un plateau de coupe 1,52 m ou 1,83 m à éjection latérale (kit mulching en option).

MOTEURS ISEKI DIESEL PUISSANTS
Forte cylindrée : 1498 cm³ et 1498 cm³ turbo

VÉRIN DE RELEVAGE DE LA COUPE SURDIMENSIONNÉ
Possibilité de vérouillage mécanique pour déplacement sur route

CRUISE CONTROL

Caractéristiques techniques :

MODÈLE	Largeur de coupe	Moteur	Roues motrices	Capacité du bac
SF310	152 ou 183 cm	ISEKI Diesel Puissance nette ECE-R120 : 22,6 kW	4 automatiques ou permanentes	900 litres (option)
SF370	152 ou 183 cm	ISEKI Diesel Puissance nette ECE-R120 : 27,3 kW	4 automatiques ou permanentes	900 litres (option)

FICHE TECHNIQUE DÉTAILLÉE PAGE 58

SIÈGE GRAND CONFORT
À suspension pneumatique, avec appui-tête, soutien lombaires et accoudoirs réglables

NIVEAU DE VIBRATION RÉDUIT
Aux pieds et aux mains du conducteur

ARCEAU DE SÉCURITÉ REPLIABLE ROPS

(SF310)

SYSTÈME D'ACCÉLÉRATION COUPLÉ AUX PÉDALES D'AVANCEMENT

EN DÉTAILS

COMMANDES PAR TRINGLERIE
Réglages faciles et entretien limité

CARDAN PROTÉGÉ
Capot métallique de protection

VÉRIN DE RELEVAGE

Plateaux de coupe robustes

Conçus et développés par ISEKI, les plateaux de coupe de la série SF3 sont extrêmement robustes et sont prévus pour des travaux intensifs.

La qualité des matériaux utilisés pour la fabrication de ces plateaux est impressionnante :
- Vérin de relevage de 55 mm de diamètre
- Carter de coupe en acier de 7 mm renforcé par un tube périphérique de 28 mm de diamètre
- Palier de lame en fonte
- Fixation des paliers sur renforts de 7 mm

Pas étonnant que ces plateaux apportent satisfaction aux utilisateurs professionnels pendant des années !

ADAPTABLE SUR	SF310 & SF370	
Type d'éjection	Éjection latérale	Éjection latérale
Largeur de coupe, cm	152	183
Hauteur de coupe, mm	30 à 120	30 à 120
Roues de jauge	11x4.00-5	11x4.00-5
Nombre de lames	3 ou 6 sur kit mulching (suivant modèle)	3 ou 6 sur kit mulching (suivant modèle)
Kit mulching (option)	KITMUL152NEW (3 déflecteurs et 3 lames mulching)	KITMUL183NEW (3 déflecteurs et 3 lames mulching)
	KITMUL152B (1 obturateur monobloc 3 x 2 lames)	KITMUL183B (1 obturateur monobloc 3 x 2 lames)

ROBUSTESSE ACCRUE
Boîtier de transmission en fonte, double courroie de transmission, poulie et galets tendeurs en fonte

LARGE COULOIR D'ÉJECTION
Dégagement optimum de l'herble

ROUES DE JAUGE GONFLABLES
Montées sur roulements avec graisseur

CARTER DE COUPE ÉPAISSEUR 7 MM AVEC RENFORT TUBULAIRES EXTÉRIEUR Ø 28 MM

Cabine panoramique

*photo non contractuelle

Panoramique, la cabine de la série SF3 est entièrement vitrée.
L'ouverture des 2 portes vitrées est «amortie» par 2 vérins progressifs (avec barillets et clés).

La vitre avant est escamotable à 90° et possède des poignées d'ouverture, 2 compas, un pare-soleil, 1 essuie-glace (avec lave-glace)
Les deux rétroviseurs sont repliables et réglables. Cette cabine est également dotée d'un toit ouvrant (2 compas) avec pare-soleil.

ÉQUIPEMENTS

- **2 portes vitrées à ouverture amortie par 2 vérins progressifs (avec barillets et clés)**
- **Vitres avant escamotables à 75° avec poignées d'ouverture**
- **Toit ouvrant avec pare-soleil**
- **1 essuie-glace avant (avec lave-glace)**
- **2 rétroviseurs repliables et réglables**
- **2 phares de travail avant**
- **Chauffage cabine intégré**
- **Support pour 1 gyrophare escamotable**

VISION PANORAMIQUE
Cabine vitrée jusqu'aux pieds du conducteur à l'avant

VITRE AVANT ESCAMOTABLE À 75°

CABINE SUSPENDUE SUR 4 SILENTBLOCS

CHAUFFAGE INTÉGRÉ

PLATE-FORME ELASTOMÈRE

TOIT OUVRANT
Avec pare-soleil

ISEKI

SF551
STAGE 5
DISPONIBLE
PRINTEMPS
2020

TONDEUSES À COUPE FRONTALE

Série SF4

Modèle haut de gamme des tondeuses autoportées à coupe frontale ISEKI, la gamme SF4 est composée de 2 modèles : la SF438 avec un plateau de coupe de 137 cm ou 152 cm sur demande et la SF450 avec un plateau de coupe de 152 cm. Ces tondeuses ont connu un lancement très remarqué et sont très vite devenues des produits incontournables de la marque.
Les moteurs Diesel ISEKI très performants, combinés aux plateaux de coupe et à une turbine surpuissante offrent à ces tondeuses des capacités de travail hors normes.

TONDEUSES À COUPE FRONTALE

Confort et performances

Les SF4 sont dotées de moteurs ISEKI fiables d'une puissance nette ECE-R120 : 26,6 kW avec 3 cylindres pour la SF438 et 52 CV, puissance nette ECE-R120 : 35,1 kW avec 4 cylindres pour la SF450. La grande réserve de couple de ces moteurs avec leurs cylindrées, de 1643 cm^3 (SF438) et 2197 cm3 (SF450) permet d'obtenir un rendement élevé même dans des conditions d'herbe humide ou haute.

Le plateau de coupe est entraîné par une transmission entièrement mécanique animée par deux boîtiers renvoi d'angle en fonte, extrêmement robustes. L'entraînement de la turbine est également entièrement mécanique. Ces transmissions permettent de renvoyer l'intégralité de la puissance sans aucune déperdition pour un ramassage hors normes.

Conçu et développé par ISEKI, le bac offre une capacité de ramassage de 1300 litres, volume le plus important du marché pour ce segment de machines. Le confort de conduite est optimal grâce à un faible niveau sonore et des commandes très ergonomiques disposées à portée de main.

Caractéristiques techniques :

MODÈLE	Largeur de coupe	Moteur	Capacité du bac
SF438	137 cm ou 152 cm	ISEKI Diesel Puissance nette ECE-R120 : 26,6 kW	1300 litres bennage en hauteur
SF450	152 cm	ISEKI Diesel Puissance nette ECE-R120 : 35,1 kW	1300 litres bennage en hauteur

FICHE TECHNIQUE DÉTAILLÉE PAGE 59

MOTEURS ISEKI ULTRA PUISSANTS
Cylindrées hors normes

QUALITÉ DE COUPE IRRÉPROCHABLE
Entraînement entièrement mécanique (pas de courroie)

POSTE DE CONDUITE TOUT CONFORT

TURBINE SURPUISSANTE
Entraînement entièrement mécanique (pas de courroie)
2 vitesses de turbine (mode normal et silencieux)

ARCEAU DE SÉCURITÉ REPLIABLE ROPS
Machine compacte

BAC 1300 LITRES
L'un des plus importants bacs de ramassage du marché

EN DÉTAILS

RÉGLAGE HYDRAULIQUE DE LA HAUTEUR DE COUPE (option)

DOUBLE SYSTÈME DE FILTRATION
Aucun risque de surchauffe

GRILLE DE FILTRATION AMOVIBLE
Refroidissement transmission, accessoires et moteur

Qualité de coupe optimale

Le plateau de coupe 1,52 m est équipé de 2 disques avec chacun deux couteaux rétractables qui s'escamotent en cas d'obstacles. Ce système permet de protéger la transmission entièrement mécanique (pas de courroie) qui est animée par deux boîtiers renvoi d'angle en fonte extrêmement robustes.

Le plateau est bien entendu entièrement flottant, et les amplitudes horizontales et verticales sont très efficaces pour épouser le terrain.
Le réglage de la hauteur de coupe est précis et se fait en moins d'une minute à l'aide de 2 poignées situées sur les supports de roues de jauge.
Les roues avant sont de conception robuste et sont montées sur graisseurs.
Enfin, le plateau de coupe peut se mettre en position de nettoyage en moins de 2 minutes, sans démonter le cardan ce qui est très pratique lors de l'entretien.

Possibilité de régler la hauteur de coupe depuis le poste de conduite (plateau 152 cm - kit en option).

ADAPTABLE SUR	SF438	SF438 & SF450
Type d'éjection	Éjection arrière	Éjection arrière
Largeur de coupe, cm	137	152
Hauteur de coupe, mm	25 à 115	20 à 125
Nombre de lames	2	2 x 2 montées sur disque
Kit mulching	En option	De série

ENTRAÎNEMENT DE LA COUPE ENTIÈREMENT MÉCANIQUE
(sans courroie)

RÉGLAGE DE LA HAUTEUR DE COUPE SIMPLE ET PRÉCIS

VENTILATION OPTIMALE GRÂCE À DE LARGES OUIES

2 LAMES MONTÉES SUR DISQUES
Lames rétractables en cas d'obstacles (plateau 152 cm) ou pions de cisaillement (137 cm)

ROUE AVANT ROBUSTE
Montée sur graisseurs

Bac de ramassage XXL

D'une capacité de 1300 litres, le bac des tondeuses SF4 fait partie des plus importants et performants du marché. Ce bac de ramassage se remplit de façon maximum grâce à la combinaison de 3 éléments entièrement conçus et développés par ISEKI :

- Une turbine 6 pales de grande dimension avec un tuyau parmi les plus importants du marché (225 mm de diamètre)

- Un déflecteur motorisé assurant une excellente répartition de l'herbe dans le bac

- Un container parfaitement étudié pour assurer une ventilation parfaite qui, combinée au travail du déflecteur, permettra un remplissage optimum.

ADAPTABLE SUR	SF438 et SF450
Bennage	En hauteur
Entraînement de la turbine	Mécanique (sans courroie)
Capacité, litre	1 300
Hauteur de déversement, m	2,10
Ø de la tubine, mm	370
Vidange du bac	Hydraulique
Déport à hauteur maxi, mm	380

L'UN DES PLUS GRANDS BACS DU MARCHÉ : 1300 LITRES

REMPLISSAGE OPTIMAL DU BAC
Déflecteur motorisé et capteur de remplissage

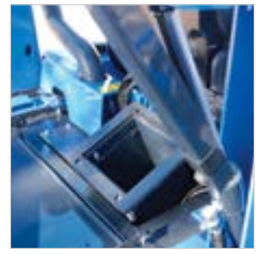

SÉCURITÉ DE VÉRINS
Pour accès lors de la maintenance

TURBINE 6 PALES
Grand diamètre avec 2 vitesses de rotation (3000 et 2400 tr/min)

TRANSMISSION DU MOTEUR À LA TURBINE ENTIÈREMENT MÉCANIQUE

HAUTEUR DE LEVÉE : 2,10 M

Cabine

La cabine panoramique des tondeuses SF4 a été pensée et développée avec les plus grandes exigences aussi bien concernant le confort que l'ergonomie.

L'accès à la plate-forme de conduite se fait par de larges portes vitrées montées sur vérins. Une fois à l'intérieur, l'utilisateur retrouvera l'excellent confort du poste de conduite de la tondeuse SF4 avec en plus la climatisation.

La vision sur le plateau de coupe est parfaite, grâce à deux vitres latérales parfaitement positionnées. Le pare-brise avant est bombé et donne à la machine un look très design. Le nettoyage de la vitre est assuré par un large essuie-glace et un lave-glace.

ÉQUIPEMENTS

- Climatisation et chauffage hautes performances de série
- Essuie-glace et lave-glace
- Isolation phonique
- 2 rétroviseurs

VISION PANORAMIQUE
Cabine vitrée jusqu'aux pieds du conducteur à l'avant

LARGE ACCÈS AU POSTE DE CONDUITE

CABINE SUSPENDUE
Parfaitement isolée des vibrations

CHAUFFAGE ET CLIMATISATION INTÉGRÉS

BONNE INSONORISATION DU POSTE DE CONDUITE

AUTRES ACCESSOIRES DISPONIBLES

Benne arrière (SF4-BENNE)

Kit renfort de protection de radiateur (SF4-KITPROTEC)

Kit aspirateur de feuilles (SF4-ASPI)

*Photo non contractuelle

CARACTÉRISTIQUES TECHNIQUES TONDEUSES FRONTALES

SÉRIE SF2

	SF224 et SF235	SF224	SF235
MOTEUR			
Type	ISEKI Diesel 3 cylindres	ISEKI Diesel 3 cylindres	ISEKI Diesel 3 cylindres
Injection	Indirecte	Indirecte	Indirecte
Cylindrée	1123 / 1498 cm³	1123 cm³	1498 cm³
Puissance nette (ECE-R120)	16,3 kW / 24,2 kW	16,3 kW	24,2 kW
Puissance maxi	-	-	-
Couple moteur	SF224 : 65 Nm à 2000 tr/min SF235 : 93,9 Nm à 1800 tr / min	65 Nm à 2000 tr/min	93,9 Nm à 1800 tr / min
Refroidissement	Liquide circulation forcée	Liquide circulation forcée	Liquide circulation forcée
Graissage	Par pompe à huile	Par pompe à huile	Par pompe à huile
Démarrage	Électrique	Électrique	Électrique
Capacité réservoir	40 litres	40 litres	40 litres
CHÂSSIS			
Direction	Assistée	Assistée	Assistée
Rayon de braquage mini	89 cm	89 cm	89 cm
Essieu avant	Fonte, fixe	Fonte, fixe	Fonte, fixe
Essieu arrière	Fonte sur pivot	Fonte sur pivot	Fonte sur pivot
TRANSMISSION			
Roues motrices	4 automatiques ou permanentes	4 automatiques ou permanentes	4 automatiques ou permanentes
Type boîte de vitesses	Hydrostatique	Hydrostatique	Hydrostatique
Nombre de vitesses	Infini	Infini	Infini
Cruise control	-	-	-
Type commande	2 pédales ergonomiques et réglables	2 pédales ergonomiques et réglables	2 pédales ergonomiques et réglables
Vitesse AV / AR	15 km/h - 10 km/h	15 km/h - 10 km/h	15 km/h - 10 km/h
Blocage de différentiel	Oui	Oui	Oui
Transmission moteur / boîte	Cardan	Cardan	Cardan
Transmission moteur / lame	Cardan + courroies	Cardans	Cardan
Embrayage lame	Electro hydraulique	Electro hydraulique	Electro hydraulique
Frein de lame	Oui	Oui	Oui
ÉQUIPEMENT			
Alarme remplissage bac	-	Oui	Oui
Compteur horaire	Oui	Oui	Oui
Jauge carburant	Oui	Oui	Oui
Siège réglable	Oui avec appui-tête et accoudoirs	Oui avec appui-tête et accoudoirs	Oui avec appui-tête et accoudoirs
Tableau de bord	Multifonctions	Multifonctions	Multifonctions
Éclairage routier	Option	Option	Option
Contrepoids	De série	De série	De série
Batterie	55B24R / 80D26R	55B24R	80D26R
Alternateur	-	-	-
SÉCURITÉ			
Siège	Oui	Oui	Oui
Capot moteur	Oui	Oui	Oui
Démarrage	Oui	Oui	Oui
Lame	Oui	Oui	Oui
Bac	Oui	Oui	Oui
COUPE			
Matière carter	Acier	Acier	Acier
Éjection / ramassage AR	Latérale / -	Arrière	Arrière
Mulching	Kit en option	Kit + lames mulching de série	Kit de série
Largeur de coupe	137 cm	137 cm	152 cm (ou 137 cm)
Nombre de lames	3 lames	2 lames indexées	2 x2 lames montées sur disque
Relevage de la coupe	Hydraulique	Hydraulique	Hydraulique
Hauteur de coupe	30 à 120 mm	25 à 120 mm	25 à 120 mm
Système de réglage	Indépendant	Centralisé	Centralisé (option voir p.86)
Nombre de positions	6	20	20
RAMASSAGE			
Capacité du bac	-	950 litres	950 litres
Vidange du bac	-	Hydraulique	Hydraulique
Entraînement turbine	-	Mécanique	Mécanique
Bennage en hauteur	-	2125 mm	2125 mm
Ouverture de la porte	-	Mécanique	Mécanique
DIVERS			
Dim. L x l x h avec bac		3,131 x 1,440 x 2,120 m	3,339 x 1,571 x 2,120 m
Empattement	1,275 m	1,275 m	1,275 m
Voie avant (mm)	1005 mm	1005 mm	1005 mm
Voie arrière (mm)	980 mm	980 mm	980 mm
Pneus avant	23x10,50-12	23x10,50-12	23x10,50-12
Pneus arrière	18 x 8,5-8	18 x 8,5-8	18 x 8,5-8
Poids machine seule	910 kg / 935 kg	910 kg	935 kg
Poids avec plateau	-	-	-
Poids avec bac	-	1180 kg	1270 kg
Garde au sol avec plateau	-	-	-

CARACTÉRISTIQUES TECHNIQUES TONDEUSES FRONTALES ET ZERO TURN

	SÉRIE SF4	SÉRIE SF5
	SF370	SF450	SF551 stage 5
MOTEUR			
Type	ISEKI Diesel 3 cylindres	ISEKI Diesel 4 cylindres	ISEKI Diesel 4 cylindres
Injection	Indirecte	Indirecte	Common Rail
Cylindrée	1 498 cm³ turbo	2 197 cm³	2 434 cm³
Puissance nette (ECE-R120)	27,3 kW	35,1 kW	36,1 kW
Puissance maxi	40 CV	52 CV	353 CV
Couple moteur	112,4 Nm à 1800 tr/min	-	-
Refroidissement	Par eau	Par eau	Par eau
Graissage	Par pompe	Par pompe	Par pompe
Démarrage	Électrique	Électrique	Électrique
Capacité réservoir	48 litres	48 litres	48 litres
CHÂSSIS			
Direction	Assistée	Assistée hydraulique	Assistée hydraulique
Rayon de braquage mini	39 cm	77 cm	77 cm
Essieu avant	Fonte, fixe	Fonte, fixe	Fonte, fixe
Essieu arrière	Fonte, sur pivot	Fonte, sur pivot	Fonte, sur pivot
TRANSMISSION			
Roues motrices	4 automatiques ou permanentes	4	4
Type boîte de vitesses	Hydrostatique	Hydrostatique	Hydrostatique
Nombre de vitesses	Infini	Infini	Infini
Cruise control	Oui	Oui	Oui
Type commande	2 pédales	2 pédales	2 pédales
Vitesse AV / AR	22,8 km/h - 12,3 km/h	22 km/h	22 km/h
Blocage de différentiel	Oui	Oui	Oui
Transmission moteur / boîte	Cardan	Cardan	Cardan
Transmission moteur / lame	Cardan + courroies	Cardan	Cardan
Embrayage lame	Monodisque à sec	Électro-hydraulique	Électro-hydraulique
Frein de lame	De série	Oui	Oui
ÉQUIPEMENT			
Alarme remplissage bac	Oui	Oui	Oui
Compteur horaire	Oui	Oui	Oui
Jauge carburant	Oui	Oui	Oui
Siège réglable	Oui, à suspension pneumatique	Oui, à suspension pneumatique	Oui, à suspension pneumatique
Tableau de bord	Multifonctions	Multifonctions	Multifonctions
Éclairage routier	Option	-	-
Contrepoids	Option	Option	Option
Batterie	80D26R	-	-
Alternateur	60 A		
SÉCURITÉ			
Siège	Oui	Oui	Oui
Capot moteur	Oui	Oui	Oui
Démarrage	Oui	Oui	Oui
Lame	Oui	Oui	Oui
Bac	Oui	Oui	Oui
COUPE			
Matière carter	Acier	Acier	Acier
Éjection / ramassage AR	Latérale ou ramassage	Arrière	Arrière
Mulching	Kit mulching adaptable	Kit de série	Option
Largeur de coupe	152 et 183 cm	1,52 m	1,52 m
Nombre de lames	3 ou 6 sur kit mulching	2 x 2 lames montées sur disque	2 x 2 lames montées sur disque
Relevage de la coupe	Hydraulique	Hydraulique	Hydraulique
Hauteur de coupe	30 à 120 mm	20 à 125 mm	20 à 125 mm
Système de réglage	Indépendant	Indépendant	Indépendant
Nombre de positions	6 sur roues de jauge		
RAMASSAGE			
Capacité du bac	900 litres (option)	1 300 litres	1 300 litres
Vidange du bac	Hydraulique	Hydraulique	Hydraulique
Entraînement turbine	Hydraulique	Mécanique	Mécanique
Bennage en hauteur	2,25 m	2,20 m	2,20 m
Ouverture de la porte		Hydraulique	Hydraulique
DIVERS			
Dim. L x l x h avec bac	3,30 x 1,90 x 2,23 m (coupe 1,52 m)	3,065 x 1,524 x 2,160 m	3,065 x 1,372 x 2,160 m
Empattement	1,243 m	-	-
Voie avant (mm)	1,024 m	-	-
Voie arrière (mm)	0,983 m	-	-
Pneus avant	26 x 12.00 - 12	24 x 12.00-12	24 x 12.00-12
Pneus arrière	22 x 8.50 - 12	20 x 10.00-10	20 x 10.00-10
Poids machine seule	946 kg	1210 kg	1180 kg
Poids avec plateau	1536 kg (coupe 1,52 m)	-	-
Poids avec bac		1385 kg	1355 kg
Garde au sol avec plateau	19 cm	15 cm	15 cm

TRACTEUR

Série TM

La série TM est composée de 7 modèles d'une puissance nette ECE-R120 de 11,6 kW à 18,7 kW.
5 modèles bénéficient d'une transmission mécanique et 2 modèles sont équipés d'une transmission hydrostatique.
Chaque modèle peut être pourvu d'une grande variété d'accessoires : tondeuse ventrale, tondeuse arrière, chargeurs...

TRACTEURS TM

Compact et performant

Le tracteur TM3185 est étudié pour apporter satisfaction à tous types d'utilisateurs. Son nouveau moteur bénéficie d'une cylindrée de 761 cm³ et développe une puissance maxi de 16 CV (puissance nette ECE-R120 : 11,6 kW).

Équipé également d'une transmission parfaitement étagée, ce tracteur sera à l'aise pour des travaux de traction, de travail du sol, et d'entretien de vos espaces verts. Son espace de conduite ergonomique et généreux vous permettra de travailler dans un confort optimum.

Enfin, le nouveau capot design permet un accès total au moteur pour un entretien facile.

UN MOTEUR D'UNE CYLINDRÉE DE 761 CM3

MOTORISATION STAGE V

COMPTEUR HORAIRE DIGITAL

CONTRÔLE DE POSITION DU RELEVAGE

Caractéristiques techniques :

MODÈLE	Largeur de coupe	Moteur	Capacité du bac	PDF
TM3185F3ZE	ISEKI Diesel Puissance nette ECE-R120 : 11,6 kW	Mécanique	540 kg	Arrière
TM3185F3UZRE	ISEKI Diesel Puissance nette ECE-R120 : 11,6 kW	Mécanique	540 kg	Arrière

FICHE TECHNIQUE DÉTAILLÉE PAGE 98

ARCEAU REPLIABLE

OUVERTURE INTÉGRALE DU CAPOT

(TM3185F3ZRE)

ROUES AGRAIRES

EN DÉTAILS

TABLEAU DE BORD RÉTROÉCLAIRÉ COMPLET

LEVIER DE VITESSE ERGONOMIQUE

BOUCHON DE RÉSERVOIR CARBURANT Système de récupération de débordement

TRACTEURS TM

Confort et performances

Cette gamme de tracteurs a été développée par ISEKI qui, en s'appuyant sur son expertise et son savoir-faire, a apporté de nombreux équipements novateurs améliorant ainsi le confort et les performances : plate-forme flottante, réservoir de grande capacité, inverseur de marche au volant (version mécanique), cruise controle (version hydrostatique).

NEW Nouveautés pour 2020 : un siège ISEKI grand confort et une motorisation stage V.

En bref, compacité et efficacité pour ces tracteurs !

Caractéristiques techniques :

MODÈLE	Moteur	Transmission	Capacité de relevage	PDF
TM3217FZVRE	ISEKI Diesel Puissance nette ECE-R120 : 14,5 kW	Mécanique avec inverseur	600 kg	Arrière, Ventrale en option
TM3217HMZVRE	ISEKI Diesel Puissance nette ECE-R120 : 14,5 kW	Hydrostatique	600 kg	Arrière, Ventrale de série
TM3247FZVREA	ISEKI Diesel Puissance nette ECE-R120 : 16,8 kW	Mécanique avec inverseur	600 kg	Arrière, Ventrale en option
TM3267FZWREA	ISEKI Diesel Puissance nette ECE-R120 : 18,9 kW	Mécanique avec inverseur	600 kg	Arrière, Ventrale en option
TM3267HMZWRE	ISEKI Diesel Puissance nette ECE-R120 : 18,9 kW	Hydrostatique	600 kg	Arrière, Ventrale de série

FICHE TECHNIQUE DÉTAILLÉE PAGE 98

MOTORISATION STAGE V

DISTRIBUTEURS HYDRAULIQUES DE SÉRIE

INVERSEUR DE MARCHE AU VOLANT
Versions mécaniques

EXCELLENTE FILTRATION DES VIBRATIONS
Plate-forme amortie

ARCEAU DE SÉCURITÉ ROPS REPLIABLE

CYLINDRÉES ÉLEVÉES : 1123 À 1498 CM³

CRUISE CONTROL
Versions hydrostatiques

Photo non contractuelle

(TM3217FVREA
roues industrielles)

COMMANDES ERGONOMIQUES

EN DÉTAILS

COMMANDES ERGONOMIQUES

RÉSERVOIR CARBURANT Système de récupération de débordement

PROTECTION DES VÉRINS DE DIRECTION

Plateaux adaptables sur TM32

Des largeurs de coupe échelonnées de 1,37 m à 1,52 m, trois types de plateaux (ventral à éjection latérale, ventral mulching et arrière à éjection arrière) : quel que soit le type de terrain et d'herbe, chacun trouvera la solution dont il a besoin.

ADAPTABLE SUR	TM3217 & TM3267 hydro		TM3267 hydro
Montage	Ventral	Ventral	Ventral
Type d'éjection	Latérale (existe en éjection arrière)	Mulching	Latérale
Largeur de coupe, cm	137	137	152
Hauteur de coupe, mm	30 à 120	35 à 125	30 à 120
Réglage de coupe	7 positions	7 positions	7 positions
Nombre de lames	3	3 x 2 lames	3
Entraînement lames	cardan + courroie	cardan + courroie	cardan + courroie
Poids	145 kg	145 kg	165 kg
Kit mulching	En option KITMUL137B (1 obturateur monobloc 3 x 2 lames)	-	En option KITMUL152B (1 obturateur monobloc 3 x 2 lames) KITMUL152NEW (3 déflecteurs et 3 lames mulching)

CONSTRUCTION 100% ISEKI

TABLEAU TRÈS PRÉCIS DU RÉGLAGE DE LA HAUTEUR DE COUPE

CARTER DE COUPE TÔLE DE 3 À 7 MM

GROS VOLUME DU CANAL D'ÉJECTION

RÉGLAGE MICROMÉTRIQUE

TRANSMISSION PAR CARDAN

KIT MULCHING EN OPTION
Adaptable sur plateaux éjection latérale 1,37 m et 1,52 m

Chargeurs TM3

Ces chargeurs bénéficient d'une grande qualité de fabrication et sont équipés de 4 vérins et d'un châssis très robuste. Vous pourrez adapter de nombreux accessoires et également équilibrer votre tracteur avec notre contrepoids arrière de 300 kg.

Toute la gamme des tracteurs TM3 peut être équipée, aussi bien les modèles à transmission hydrostatique qu'à transmission mécanique.

Pour une pleine utilisation des chargeurs, le tracteur doit être équipé d'une structure de protection contre la chute d'objets ou, à défaut, d'un arceau de sécurité 4 pôles.

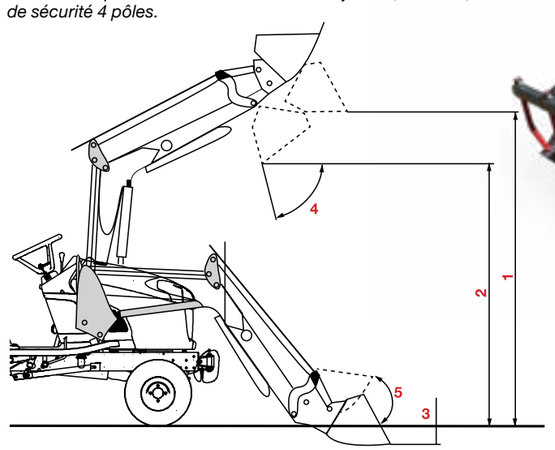

	MODÈLE	TM3185F3-C1B	TM3217-47FV-C1B TM3217FH-C1B	TM3267FH-C1SB TM3267FW-C1SB
CHARGES UTILES	Charge utile au sol	390 kg	390 kg	390 kg
	Charge à 1 m du sol	370 kg	370 kg	370 kg
	Charge à 2 m du sol	-	-	-
	Charge utile à hauteur maxi	350 kg	350 kg	350 kg
	Force d'arrachement à l'axe de rotation de l'outil*	450 kg	450 kg	450 kg
ANGLES DE TRAVAIL	4 Angle de déversement à hauteur maxi	40°	40°	40°
	Angle de déversement au sol	125°	125°	125°
	5 Angle de cavage au sol#	30°	30°	30°
DIMENSIONS	Hauteur maxi à l'axe de rotation de l'outil	192 cm	192 cm	192 cm
	1 Hauteur maxi sous benne horizontale	180 cm	180 cm	180 cm
	2 Hauteur maxi sous benne déversée#	150 cm	150 cm	150 cm
	3 Profondeur de fouille	10 cm	10 cm	10 cm
	Portée avant de déchargement	9 cm	9 cm	9 cm
TEMPS	Temps de levage	version FZE 3,4 s version FUZE 5 s	2,3 s	2,2 s
	Temps de déversement	version FZE 1,3 s version FUZE 5 s	0,9 s	0,9 s
	Poids sans équipement	85 kg	85 kg	90 kg

CPAR300KG
Contrepoids arrière à lester
Matière : Acier
Dimensions (L x l x h) : 55 x 41 x 80 cm
Adaptable sur : TXG, TM, TH
Poids (rempli de béton) : 300 kg
Prévoir barre à trou référence T1907

Données constructeur susceptibles de varier en fonction du débit et de la pression délivrée par le tracteur.

** seules comptent les charges utiles.*

Les valeurs au sol et à l'axe de rotation de l'outil ne sont pas exploitables.

Valeurs données pour une benne de reprise.

Données de charges utiles pour C1/C2 prises à 70 cm de l'axe de rotation de l'outil.

TRACTEUR

TXGS24

La gamme de tracteurs ISEKI TXG fait partie des produits les plus populaires en France, elle apporte satisfaction depuis plus de 10 ans aux utilisateurs les plus exigeants : professionnels et particuliers.
C'est dans cette dynamique que les ingénieurs japonais ISEKI ont développé le nouveau tracteur TXGS24 en conservant les avantages de la gamme actuelle tout en améliorant les points suivants : confort d'utilisation, ergonomie du poste de conduite, motorisation Stage V.

TRACTEUR TXGS24

Sur tous les terrains

Le look du produit a été entièrement revu, surtout le design de la calandre et la plateforme de conduite. Celle-ci a été entièrement repensée et bénéficie d'un abaissement du siège d'origine et d'une colonne de direction réglable, ce qui rend la position de conduite plus agréable. Les distributeurs d'origine sont positionnés à portée de main pour un confort d'utilisation optimum.

Les plateaux de coupe, d'une largeur de 137 et 152 cm ont également été améliorés et peuvent être attelés et dételés rapidement et sans effort en roulant simplement dessus. Les ingénieurs ont optimisé l'équilibre de la machine qui permet une utilisation en toute sécurité lors de la manipulation d'outils reliés au tracteur par un attelage 3 points.

Enfin, une nouvelle monte de roues industrielles est disponible ce qui permet à ce produit d'être encore plus polyvalent.

TRÈS BONNE STABILITÉ SUR TOUS LES TERRAINS

COUPLE MOTEUR IMPRESSIONNANT
63 Nm à 2000 tr/min

ARCEAU DE SÉCURITÉ ROPS REPLIABLE
avec assistance

HOMOLOGUÉ POUR UN USAGE ROUTIER

PRISE DE FORCE VENTRALE DE SÉRIE

Caractéristiques techniques :

MODÈLE	Moteur	Transmission	Capacité de relevage	Prise de force
NEW TXGS24	ISEKI Diesel stage V Puissance nette : 16,8 kW	Hydrostatique	540 kg	Arrière et ventrale

FICHE TECHNIQUE DÉTAILLÉE PAGE 99

NOUVELLE CALANDRE

VOLANT RÉGLABLE EN HAUTEUR ET NOUVEAU PLANCHER,
position de conduite optimum

REGULATEUR DE VITESSE

NOUVEAUTÉ 2020

(TXGS24)

DISPONIBLE EN ROUES GAZON, SEMI-AGRAIRES ET INDUSTRIELLES

EN DÉTAILS

NOUVEAUX PHARES

ACCÈS TOTAL AU MOTEUR
Capot ouvert et protection total capot fermé

BOÎTE DE RANGEMENT
Spacieuse avec prise allume cigare

6 plateaux de coupe adaptables

Vous aurez le choix entre 6 modèles en fonction de vos besoins : 3 largeurs en éjection latérale (122, 137 et 152 cm), 2 largeurs en éjection arrière (122 et 137 cm) et une en mulching (137 cm) pour ceux qui ne souhaitent plus s'encombrer des déchets de tonte.
Tous les plateaux sont de marque ISEKI : ils sont donc parfaitement intégrés au tracteur puisqu'ils ont été étudiés par les mêmes ingénieurs.

SYSTÈME QUICK FIX
Rapidité de montage et démontage du plateau

BOÎTIER EN FONTE ROBUSTE

PRÉCISION DE RÉGLAGE DE HAUTEUR DE COUPE
Molette de réglage centralisé

ADAPTABLE SUR TXG237 ET TXGS24						
Montage	Ventral	Ventral	Ventral	Ventral	Ventral	Ventral
Type d'éjection	Latérale	Arrière	Latérale	Arrière	Latérale	Mulching
Largeur de coupe, cm	122	122	137	137	152	137
Hauteur de coupe, mm	30 à 120	NC	30 à 120	NC	30 à 120	30 à 120
Réglage de coupe	7 positions	7 positions	7 positions	7 positions	7 positions	7 positions
Nombre de lames	3	3	3	3	3	3 x 2 lames
Entraînement lames	cardan + courroie	cardan + courroie	cardan + courroie	cardan + courroie	cardan + courroie	cardan + courroie
Poids, kg	90	171	140	244	160	140
Kit mulching	-		En option KITMUL137B (1 obturateur monobloc 3 x 2 lames)		En option KITMUL152B (1 obturateur monobloc 3 x 2 lames) KITMUL152NEW (3 déflecteurs et 3 lames mulching)	-

Bac de ramassage 530 litres

MADE IN FRANCE

Le tracteur subcompact TXGS24 peut être doté d'un bac collecteur bennage en hauteur en polyéthylène grâce à sa prise de mouvement et au relevage 3 points.

ADAPTABLE SUR TXG237 ET TXGS24	
Bennage	En hauteur
Entraînement de la turbine	Embrayage centrifuge
Transmission	Cardan et courroie 540 tr/min
Capacité, litre	530
Hauteur de déversement, m	2,20
Ø de la turbine, mm	400
Vidange du bac	Hydraulique
Déport à hauteur maxi, mm	NC
Contrepoids avant	En option
Poids à vide	270 kg

EMBRAYAGE D'ENTRAINEMENT DE LA TURBINE CENTRIFUGE

NOUVELLE TURBINE 6 PALES & NOUVELLE CHEMINÉE D'ASPIRATION

MONTAGE ET DÉMONTAGE FACILES

BAC POLYÉTHYLÈNE TRÈS RÉSISTANT

NOUVELLE ÉCOPE

Chargeur robuste

Conçu et développé pour les tracteurs Subcompact ISEKI TXGS24, ce modèle de chargeur est un allié indispensable pour une polyvalence à toute épreuve. D'une grande qualité de fabrication, équipé de 4 vérins et d'un robuste châssis, vous serez forcément séduit par les capacités de travail de cet accessoire.
Vous pourrez également y adapter de nombreux accessoires en option dont la griffe et d'autres outils ; n'hésitez-pas à nous consulter pour plus de renseignements.

Pour une pleine utilisation des chargeurs, le tracteur doit être équipé d'une structure de protection contre la chute d'objets ou, à défaut, d'un arceau de sécurité 4 pôles.

CPAR300KG

Contrepoids arrière à lester
Matière : Acier
Dimensions Lxlxh : 55 x 41 x 80 cm
Adaptable sur : TXG, TM, TH
Poids (rempli de béton) : 300 kg
Prévoir barre à trou référence T1907

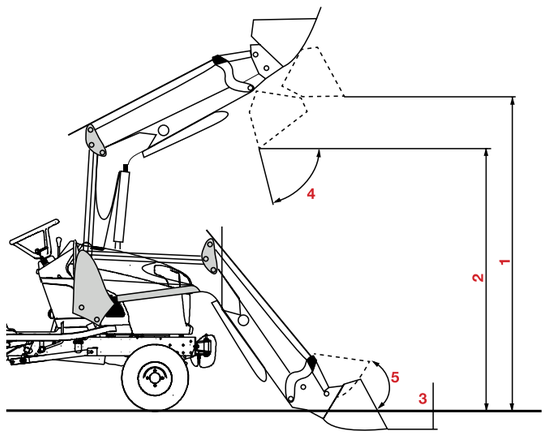

	MODÈLE	TXGS24-C1B
CHARGES UTILES	Charge utile au sol	390 kg
	Charge à 1 m du sol	370 kg
	Charge à 2 m du sol	-
	Charge utile à hauteur maxi	350 kg
	Force d'arrachement à l'axe de rotation de l'outil*	450 kg
ANGLES DE TRAVAIL	4 Angle de déversement à hauteur maxi	40°
	Angle de déversement au sol	125°
	5 Angle de cavage au sol#	30°
DIMENSIONS	Hauteur maxi à l'axe de rotation de l'outil	192 cm
	1 Hauteur maxi sous benne horizontale	180 cm
	2 Hauteur maxi sous benne déversée	150 cm
	3 Profondeur de fouille	10 cm
	Portée avant de déchargement	9 cm
TEMPS	Temps de levage	2,3 s
	Temps de déversement	0,9 s
	Poids sans équipement	85 kg

Données constructeur susceptibles de varier en fonction du débit et de la pression délivrée par le tracteur.

** seules comptent les charges utiles.*

Les valeurs au sol et à l'axe de rotation de l'outil ne sont pas exploitables.

Valeurs données pour une benne de reprise.

Données de charges utiles pour C1/C2 prises à 70 cm de l'axe de rotation de l'outil.

TRACTEURS

Série TH

La série TH est digne de tous les superlatifs. En effet, avec un look très dynamique qui la démarque des autres modèles, cette gamme est bourrée d'équipements et ses performances dépassent toutes les attentes. Les professionnels les plus exigeants apprécieront la robustesse et la sécurité des tracteurs TH.

TRACTEURS TH

Pour faire les choses en grand

ISEKI a donné naissance à la nouvelle gamme de tracteurs TH qui est totalement différente de tous les produits proposés aujourd'hui sur le marché.
Equipé d'un moteur ISEKI 3 cylindres turbo de 1826 cm³ stage V, ces produits répondent totalement à la nouvelle règlementation européenne mais sont également totalement innovants sur leurs équipements. La gamme est composée de 2 modèles en version cabine climatisée et deux modèles version arceau.

Leur transmission hydrostatique haut de gamme est similaire à l'offre hydrostatique de la série TG6 et bénéficie de l'inverseur au volant avec une mono pédale ainsi que du régulateur de vitesse au volant. Les fonctions mémorisation de vitesse (commandé par un bouton sur la console) et la réactivité de la transmission (commandé par un potentiomètre sur la console) sont très utiles pour le confort de travail.

Ces tracteurs sont équipés d'une prise de force ventrale (2000 tr/min) et d'une prise de force arrière (540tr/min, 540 éco). Celle-ci dispose également de la fonction d'enclenchement progressif (pour les outils à forte inertie), de la fonction d'arrêt automatique en marche arrière, et bien entendu de la commande de prise de force stationnaire accessible sur l'aile. Ce tracteur est équipé de 4 sorties arrière simple et double effet ainsi que d'un joystick 4 sorties avant avec position flottante (suivant modèle).

Caractéristiques techniques :

	MODÈLE	Moteur	Transmission	Capacité de relevage	Prise de force
NEW	TH5370	ISEKI Diesel stage V Puissance nette : 25,7 kW	Hydrostatique	1 200 kg	Arrière et ventrale
NEW	TH5420	ISEKI Diesel stage V Puissance nette : 29,4 kW	Hydrostatique	1 200 kg	Arrière et ventrale

FICHE TECHNIQUE DÉTAILLÉE PAGE 100

CYLINDRÉE ÉLEVÉE : 1826 CM³ TURBO
Couple moteur élevé à bas régime

TRANSMISSION HYDROSTATIQUE HAUT DE GAMME AVEC RÉGULATEUR DE VITESSE
Mémorisation de vitesse et contrôle de la réactivité

DISTRIBUTEURS HYDRAULIQUES 4 SORTIES ARRIÈRE
et joystick de série (version cabine)

VERSION CABINE CLIMATISÉE OU ARCEAU

NOUVEAUTÉ 2020

(TH5420)

NOUVELLE TRANSMISSION HYDROSTATIQUE
avec monopédale et inverseur au volant

EXCELLENTE FILTRATION DES VIBRATIONS
Plate-forme flottante

EN DÉTAILS

ACCESSIBILITÉ DES COMMANDES

ACCÈS AU MOTEUR FACILITÉ

PRISE DE FORCE STATIONNAIRE

Plateau de coupe

Les tracteurs TH peuvent être équipés d'une multitude d'accessoires, notamment du plateau de coupe ventral à éjection latérale TH5T152 qui bénéficie de la qualité de fabrication ISEKI.

En effet, ce plateau est équipé d'un carter robuste, de supports de paliers renforcés, d'une protection circulaire du plateau et d'un renvoi d'angle entièrement métallique. La forme très étudiée du carter et le large couloir assurent une tonte et une éjection parfaites.

De plus, le système mid mount permet, en quelques minutes, de déposer et réinstaller le plateau.

ADAPTABLE SUR TH5370 ET TH5420	
Montage	Ventral
Type d'éjection	Latérale
Largeur de coupe, cm	152
Hauteur de coupe, mm	30 à 120
Réglage de coupe	7 positions
Nombre de lames	3
Entraînement lames	cardan + courroie
Poids, kg	160
Kit mulching	En option KITMUL152B (1 obturateur monobloc 3 x 2 lames) KITMUL152NEW (3 déflecteurs et 3 lames mulching)

SYSTÈME QUICK FIX
Rapidité de montage et démontage du plateau

BOÎTIER EN FONTE ROBUSTE

ROUES DE JAUGE CAOUTCHOUC MONTÉES SUR GRAISSEUR

TRANSMISSION LAMES POULIES EN FONTE

Chargeurs TH

Quatre modèles de chargeurs sont adaptables sur l'ensemble de la gamme TH. Laissez-vous séduire par ces chargeurs d'une grande qualité de fabrication, équipés de 4 vérins et d'un robuste châssis.
Vous pourrez également y adapter de nombreux accessoires en option dont la benne multiservices et d'autres outils ; n'hésitez pas à nous consulter pour plus de renseignements.

CPAR300KG
Contrepoids arrière à lester
Matière : Acier renforcé
Dimensions Lxlxh : 55 x 41 x 80 cm
Adaptable sur : TXG, TM, TH
Poids (rempli de béton) : 300 kg
Prévoir barre à trou référence T1907

Pour une pleine utilisation des chargeurs, le tracteur doit être équipé d'une structure de protection contre la chute d'objets ou, à défaut, d'un arceau de sécurité 4 pôles.

	MODÈLE	C3U**	C3**	C3+**
CHARGES UTILES	Charge utile au sol	510 kg	420 kg	530 kg
	Charge à 1 m du sol	520 kg	440 kg	530 kg
	Charge à 2 m du sol	500 kg	430 kg	530 kg
	Charge utile à hauteur maxi	470 kg	380 kg	530 kg
	Force d'arrachement à l'axe de rotation de l'outil*	750 kg	750 kg	750 kg
ANGLES DE TRAVAIL	4 Angle de déversement à hauteur maxi	35°	50°	50°
	Angle de déversement au sol	127°	140°	140°
	5 Angle de cavage au sol#	25°	45°	46°
DIMENSIONS	Hauteur maxi à l'axe de rotation de l'outil	260 cm	260 cm	260 cm
	1 Hauteur maxi sous benne horizontale	240 cm	240 cm	240 cm
	2 Hauteur maxi sous benne déversée#	205 cm	205 cm	205 cm
	3 Profondeur de fouille	15 cm	15 cm	15 cm
	Portée avant de déchargement	9,6-10,6 cm	9,6-10,6 cm	9,6-10,6 cm
TEMPS	Temps de levage	4,5 s	4,5 s	4,5 s
	Temps de déversement	2,1 s	2,2 s	2,2 s
	Poids sans équipement	200 kg	220 kg	240 kg

**DONNÉES GÉNÉRALES

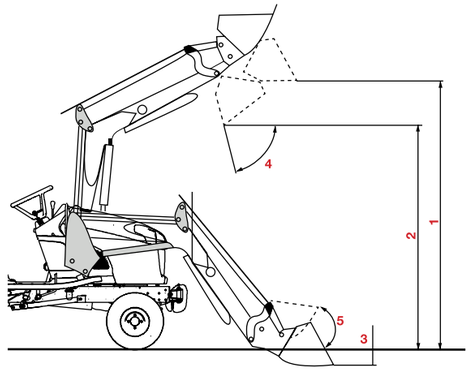

Données constructeur susceptibles de varier en fonction du débit et de la pression délivrée par le tracteur.

** seules comptent les charges utiles.*

Les valeurs au sol et à l'axe de rotation de l'outil ne sont pas exploitables.

Valeurs données pour une benne de reprise.

Données de charges utiles pour C3u prises à 70 cm de l'axe de rotation de l'outil.

Données de charges utiles pour C3/C3+ prises à 70 cm de l'axe de rotation de l'outil.

TRACTEURS

Série TLE

Entièrement développés et conçus par ISEKI, ces tracteurs au rapport qualité prix exceptionnel vont vous étonner par leur qualité de fabrication chère à la marque ISEKI. En effet, ces tracteurs se positionnent sur le segment des modèles dits « économiques » mais affichent des caractéristiques supérieures aux modèles présents sur ce marché.
Les professionnels et les particuliers exigeants, apprécieront donc la robustesse et la facilité d'utilisation de ces tracteurs.

TRACTEURS TLE

Économiques et performants

FICHE TECHNIQUE DÉTAILLÉE PAGE 101

La transmission hydrostatique du TLE3400 est très souple et très efficace. Quel que soit le terrain rencontré, vous piloterez votre tracteur en toute simplicité. Avec cette transmission commandée par une mono pédale ergonomique, vous pourrez passer de la marche avant à la marche arrière très facilement. Equipée de trois gammes (lente, moyenne, rapide) commandées par un levier, vous pourrez également choisir la vitesse appropriée en fonction de votre utilisation.
Idéal pour des travaux de sol, de la traction, ou une utilisation avec un chargeur, le tracteur TLE4490 permettra de répondre à diverses applications. Equipé d'un distributeur 2 sorties arrière en standard (possibilité de monter un deuxième distributeur en option) ce tracteur permettra également d'actionner des accessoires équipés de fonctions hydrauliques.

Caractéristiques techniques :

MODÈLE	Moteur	Transmission	Capacité de relevage	PDF
TLE3400	ISEKI Diesel Puissance nette ECE-R120 : 28,7 kW	Hydrostatique 3 gammes	1 000 kg	Arrière
TLE4490	ISEKI Diesel Puissance nette ECE-R120 : 35,1 kW	Mécanique 3 gammes	1 200 kg	Arrière de série Ventrale en option

Chargeurs TLE

	MODÈLE	TLE3400H3-C3UB	TLE3400H3-C3B	C3+**	C4 **	C4+**
CHARGES UTILES	Charge utile au sol	510 kg	420 kg	530 kg	700 kg	900 kg
	Charge à 1 m du sol	520 kg	440 kg	530 kg	730 kg	900 kg
	Charge à 2 m du sol	500 kg	430 kg	530 kg	690 kg	900 kg
	Charge utile hauteur maxi	470 kg	380 kg	530 kg	620 kg	900 kg
	Force d'arrachement à l'axe de rotation de l'outil*	750 kg	750 kg	750 kg	1100 kg	1100 kg
ANGLES DE TRAVAIL	4 Angle de déversement à hauteur maxi	35°	50°	50°	50°	50°
	Angle de déversement au sol	127°	140°	140°	140°	140°
	5 Angle de cavage au sol	25°	45°	46°	45°	45°
DIMENSIONS	Hauteur maxi à l'axe de rotation de l'outil	260 cm	260 cm	260 cm	290 cm	290 cm
	1 Hauteur maxi sous benne horizontale	240 cm	240 cm	240 cm	270 cm	270 cm
	2 Hauteur maxi sous benne déversée	205 cm	205 cm	205 cm	270 cm	270 cm
	3 Profondeur de fouille	15 cm	15 cm	15 cm	15 cm	15 cm
	Portée avant de déchargement	9,6-10,6 cm	9,6-10,6 cm	9,6-10,6 cm	8,5-11,5 cm	8,5-11,5 cm
TEMPS	Temps de levage	4,5 s	4,5 s	4,5 s	3,9 s	3,9 s
	Temps de déversement	2,1 s	2,2 s	2,2 s	1,7 s	1,7 s
	Poids sans équipement	200 kg	220 kg	240 kg	230 kg	270 kg

**DONNÉES GÉNÉRALES

Données constructeur susceptibles de varier en fonction du débit et de la pression délivrée par le tracteur.

** seules comptent les charges utiles.*

Les valeurs au sol et à l'axe de rotation de l'outil ne sont pas exploitables.

Valeurs données pour une benne de reprise.

Données de charges utiles pour C3u prises à 70 cm de l'axe de rotation de l'outil.

Données de charges utiles pour C3/C3+ prises à 70 cm de l'axe de rotation de l'outil.

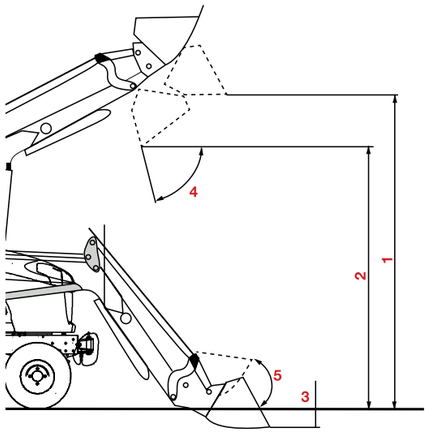

COMMANDE DE RELEVAGE ET DE DISTRIBUTEURS
2ème en option
et contrôle de relevage
en option (TLE4490)

COMMANDES À PORTÉE DE MAIN
Prise de force, interrupteur gyrophare, gamme de vitesse, commande des 4 roues motrices, levier de vitesse, frein à main, inverseur de marche (TLE4490)

ATTACHE-REMORQUE AVANT ET ARRIÈRE

ARCEAU ROPS REPLIABLE

LARGE POIGNÉE D'ACCÈS À LA PLATE -FORME
Et porte-gobelet

PRISE DE FORCE STATIONNAIRE

(TLE4490)

EN DÉTAILS

PLANCHE DE BORD RÉTROÉCLAIRÉE

MONOPÉDALE CONFORTABLE
Avancement en souplesse

COMMANDES À PORTÉE DE MAIN
Prise de force arrière, gamme de vitesses et frein à main

TRACTEURS

Série TG6

ISEKI a donné naissance à une nouvelle gamme de tracteurs compacts très performants et dotés de qualités techniques de pointe.

La gamme TG6 est composée de 11 modèles* :
• 3 modèles en transmission mécanique et inverseur synchronisé avec arceau central
• 4 modèles avec une nouvelle transmission DCE (Double cloche d'embrayage), arceau arrière ou cabine climatisée
• 4 modèles avec une nouvelle transmission hydrostatique, arceau arrière ou cabine climatisée

Entièrement fabriqués au Japon, ces tracteurs bénéficient de la rigueur et de la qualité de fabrication chères à la marque ISEKI.

Les professionnels et les particuliers exigeants trouveront, dans la gamme TG6, le matériel idéal qui assurera le travail du sol et/ou l'entretien des espaces verts avec une facilité d'utilisation et une efficacité optimale.

**Disponibilité suivant modèles*

TRACTEURS TG6

3 modèles à transmission mécanique*

La transmission mécanique qui équipe les modèles ISEKI TG6375, 6495 et 6675 Utility offre de nombreux avantages : elle est simple, fiable et permet de maîtriser le coût d'entretien. Elle est idéale pour les travaux de travail du sol, le transport de charges et répond parfaitement aux problématiques des collectivités, paysagistes, horticulteurs et maraîchers.

Equipés d'un arceau central repliable sur l'avant, les TG6 Utility se faufilent partout. Ils bénéficient également du contrôle d'effort qui permet de maintenir la profondeur de travail de manière automatique, d'assurer une liaison tracteur-outil toujours optimale et de garantir l'adhérence des roues motrices. Les tracteurs Utility sont également équipés en standard d'un support de contrepoids avant qui permet d'équilibrer le tracteur.

Caractéristiques techniques :

MODÈLE	Moteur	Transmission	Capacité de relevage	PDF
TG6375SDWJREA	ISEKI Diesel Puissance nette ECE-R120: 26,6 kW	Mécanique synchronisée avec inverseur	1 270 kg	Arrière Ventrale en option
TG6495SDWJREA	ISEKI Diesel Puissance nette ECE-R120: 35,1 kW	Mécanique synchronisée avec inverseur	1 580 kg	Arrière Ventrale en option
TG6675WJREA	ISEKI Diesel Turbo Puissance nette ECE-R120: 48,5 kW	Mécanique synchronisée avec inverseur sous charge	1 600 kg	Arrière série Ventrale en option

FICHE TECHNIQUE DÉTAILLÉE PAGE 102

La transmission offre 12 vitesses avant et 12 arrière. Le sélecteur de gammes très ergonomique (1) vous permet de choisir l'une des 3 gammes (rampante, lente ou rapide).
Vous pouvez ensuite sélectionner la vitesse (2), et choisir le sens de la marche grâce à l'inverseur synchronisé au volant (3).

Disponibilité suivant modèles

ÉQUIPEMENT HYDRAULIQUE AV ET AR COMPLET

4 sorties arrière à commandes intégrées et 4 sorties avant à commande monolevier

COMMANDES À PORTÉE DE MAIN

Enclenchement 4 roues motrices, sélection de gammes, levier de vitesses ergonomique, frein à main

ARCEAU CENTRAL REPLIABLE

(TG6495SDWJRE)

DISPONIBLE EN ROUES GAZON, AGRAIRES OU INDUSTRIELLES

EN DÉTAILS

COMMANDES À PORTÉE DE MAIN

RELEVAGE ARRIÈRE 3 POINTS À CROCHETS

SUPPORT DE CONTREPOIDS AVANT

TRACTEURS TG6

4 modèles DCE*

Double Cloche d'Embrayage

Equipés d'une nouvelle transmission DCE, les tracteurs TG6 permettent de réaliser des travaux de force quelles que soient les conditions rencontrées. Les plages de vitesses ont été considérablement augmentées avec 24 vitesses avant et 24 vitesses arrière !

La transmission est commandée par un monolevier qui vous permet de choisir entre deux fonctions :
• Passage des vitesses en automatique
• Passage des vitesses manuellement
Pour ces deux possibilités, pas besoin de débrayer, les passages de rapport se font en souplesse. L'inverseur de marche sous charge très ergonomique est positionné proche du volant et il vous permettra également de passer de la marche avant à la marche arrière sans avoir à appuyer sur la commande d'embrayage.

Dotés de nombreux équipements de série, ces tracteurs sauront se rendre utiles pour de nombreuses applications de travail du sol et d'entretien de vos espaces verts !

Caractéristiques techniques :

MODÈLE	Moteur	Transmission	Capacité de relevage	PDF
TG6375 DCE* Arceau ou cabine climatisée	ISEKI Diesel Puissance nette ECE-R120 : 26,6 kW	Powershift Commande manuelle	1 270 kg	Arrière et ventrale de série
TG6495 DCE* Arceau ou cabine climatisée	ISEKI Diesel Puissance nette ECE-R120 : 35,1 kW (arceau), 35,1 kW (cabine)	Powershift Commande manuelle	1 580 kg	Arrière et ventrale de série

FICHE TECHNIQUE DÉTAILLÉE PAGE 102

*Disponibilité suivant modèles

24 VITESSES AVANT ET 24 VITESSES ARRIÈRE

INVERSEUR DE MARCHE SOUS CHARGE
Système électro-hydraulique qui permet de passer de la marche avant à la marche arrière sans avoir à appuyer sur la commande d'embrayage

CONTRÔLEZ VOTRE VITESSE, LEVIER ERGONOMIQUE
2 possibilités :
- Boîte automatique
- Commande manuelle

DÉBIT HYDRAULIQUE TOTAL TRÈS IMPORTANT

MOTEUR SILENCIEUX
Totalement accessible

photo non contractuelle

(TG6495GMWJRE)

ARRÊT AUTO DE LA PDF EN MARCHE ARRIÈRE
Utilisation des outils arrière simple et productive

EN DÉTAILS

COMMANDE DE RELEVAGE
et de la prise de force sur l'aile gauche

TABLEAU DE BORD RÉTRO ÉCLAIRÉ

BOÎTE AUTOMATIQUE OU COMMANDE MANUELLE

TRACTEURS TG6

4 modèles à transmission hydro*

Equipés d'une nouvelle transmission hydrostatique, les tracteurs TG6 HST permettent d'accomplir des performances optimales en toutes circonstances.

Cette transmission bénéficie d'un mécanisme servo hydraulique et d'une monopédale de commandes qui simplifie les manoeuvres et offre un contrôle total des opérations, quelle que soit la charge du tracteur.

De plus, l'adhérence permanente générée par cette transmission, assure une sécurité accrue même dans les pentes.

Caractéristiques techniques :

MODÈLE	Moteur	Transmission	Capacité de relevage	PDF
TG6405HST Arceau	ISEKI Diesel Turbo Puissance nette ECE-R120 : 28,7 kW	Hydrostatique HST Servo	1 270 kg	Arrière et ventrale de série
TG6495HST Cabine	ISEKI Diesel Turbo Puissance nette ECE-R120 : 35,1 kW	Hydrostatique HST Servo	1 580 kg	Arrière et ventrale de série

FICHE TECHNIQUE DÉTAILLÉE PAGE 103

*Disponibilité suivant modèles

Levier de sélection de gamme de vitesses (1), commande Hi-Low (TG6490HST), inverseur de marche (3), pédale d'avancement (4), régulateur de vitesses (5), fonction mémoire de vitesse pour revenir à la vitesse initiale (6).

DISPONIBLE EN ROUES GAZON, AGRAIRES OU INDUSTRIELLES

INVERSEUR DE MARCHE SOUS CHARGE
Système électro-hydraulique qui permet de passer de la marche avant à la marche arrière sans avoir à appuyer sur la commande d'embrayage.

MOTEUR SILENCIEUX
Totalement accessible

DÉBIT HYDRAULIQUE TOTAL TRÈS IMPORTANT

(TG6405HMWJRE)

ÉQUIPEMENT HYDRAULIQUE AV ET AR COMPLET
4 sorties arrière à commandes intégrées et 4 sorties avant à commande monolevier

EN DÉTAILS

TABLEAU DE BORD DIGITAL COMPLET

2 POTENTIOMÈTRES DE RÉGLAGE DE LA VITESSE

TG6405 Equipé avec coupe et collecteur TAC790HP

Cabine grand confort

La version cabine vous offre une superbe vue panoramique dégagée sur vos outils et vos travaux. Le bloc de climatisation intégré au toit, la position optimale du siège et les portes incurvées libèrent de façon considérable le champ de vision de l'utilisateur.
Tous les modèles avec cabine sont équipés d'une climatisation de série. La diffusion de l'air climatisé est assurée par 6 buses réglables, parfaitement réparties. Quelle que soit la saison, l'habitacle garantit une température idéale. Les phares de travail, positionnés à l'avant et à l'arrière de la cabine vous donneront tout l'éclairage nécessaire pour travailler de jour comme de nuit.

1. Commandes de distributeurs arrière
2. Commandes de prise de force
3. Potentiomètres de réglage du temps de réponse du groupe hydro et de vitesse d'avancement et régulateur de vitesse
4. Joystick commande distributeurs des 4 sorties avant
5. Inverseur de marche sous charge
6. Bouton d'arrêt d'urgence du tracteur
7. Commande de sélection de gammes, commandes des 4 RM et sélection d'enclenchement des prises de force

*cabine présentée : TG6 version hydro

STAGE 5 DISPONIBLE FIN 2020

OUVERTURE DE PORTE 1,02 M
Avec une large poignée d'accès à la cabine

EXCELLENTE VISIBILITÉ

CLIMATISATION
Nombreuses sorties d'air pour une diffusion optimale de l'air

FEUX DE TRAVAIL ET DE ROUTE ARRIÈRE

ÉQUIPEMENTS

- porte vitrée à ouverture amortie par 2 vérins progressifs (avec barillets et clés)
- 1 pare-soleil
- 1 essuie-glace avant (avec lave-glace)
- 2 rétroviseurs repliables et réglables
- 2 phares de travail avant
- 2 feux de route avant
- 2 phares de travail arrière
- 2 feux de route arrière
- Climatisation avec 6 buses de ventilation

Performances de coupe

Deux tondeuses peuvent équiper la gamme des TG6375 DCE et TG6405 Hydro (largeur 1,83 ou 1,52 m). Le modèle 1,83 m peut s'atteler et se dételer rapidement et sans effort en roulant simplement sur le plateau de coupe.

ADAPTABLE SUR TG6375 ET TG6405		
Montage	Ventral	Ventral
Type d'éjection	Latérale	Latérale
Largeur de coupe, cm	152	183
Hauteur de coupe, mm		
Nombre de lames	3	3
Kit mulching	En option	En option

Photo non contractuelle - modèle présenté non compatible avec plateau de coupe

INTÉGRATION PARFAITE AU TRACTEUR

RELEVAGE PAR VÉRIN SURDIMENSIONNÉ

PALIERS ET POULIES EN FONTE

LARGE CANAL D'ÉJECTION

ROUES DE JAUGE CAOUTCHOUC
Montées sur graisseurs

KIT MULCHING EN OPTION

Chargeurs TG6

Pour les TG6, l'offre est composée des séries C3 et C4 qui peuvent être proposées avec ou sans parallélogramme.
Pour la série C3 un modèle très économique (sans accrochage rapide des outils) est proposé (C3u). Que vous soyez un particulier, un paysagiste, un entrepreneur, une commune l'offre de chargeurs ISEKI a de quoi répondre quelle que soit la puissance du tracteur.

	MODÈLE	C3U**	C3**	C3+**	C4**	C4+**
CHARGES UTILES	Charge utile au sol	510 kg	420 kg	530 kg	700 kg	900 kg
	Charge à 1 m du sol	520 kg	440 kg	530 kg	730 kg	900 kg
	Charge à 2 m du sol	500 kg	430 kg	530 kg	690 kg	900 kg
	Charge utile à hauteur maxi	470 kg	380 kg	530 kg	620 kg	900 kg
	Force d'arrachement à l'axe de rotation de l'outil*	750 kg	750 kg	750 kg	1100 kg	1100 kg
ANGLES DE TRAVAIL	4 Angle de déversement à hauteur maxi	35°	50°	50°	50°	50°
	Angle de déversement au sol	127°	140°	140°	140°	140°
	5 Angle de cavage au sol#	25°	45°	46°	45°	45°
DIMENSIONS	Hauteur maxi à l'axe de rotation de l'outil	260 cm	260 cm	260 cm	290 cm	290 cm
	1 Hauteur maxi sous benne horizontale	240 cm	240 cm	240 cm	270 cm	270 cm
	2 Hauteur maxi sous benne déversée	205 cm	205 cm	205 cm	270 cm	270 cm
	3 Profondeur de fouille	15 cm	15 cm	15 cm	15 cm	15 cm
	Portée avant de déchargement	9,6-10,6 cm	9,6-10,6 cm	9,6-10,6 cm	8,5-11,5 cm	8,5-11,5 cm
TEMPS	Temps de levage	4,5 s	4,5 s	4,5 s	3,9 s	3,9 s
	Temps de déversement	2,1 s	2,2 s	2,2 s	1,7 s	1,7 s
	Poids sans équipement	200 kg	220 kg	240 kg	230 kg	270 kg

**DONNÉES GÉNÉRALES

VÉRINS HAUTE QUALITÉ
Durables et assurant des temps de cycles réduits

POLYVALENCE ACCRUE
Nombreux outils adaptables (porte-palette, fourche à fumier, benne multiservices, griffe à fumier...)

ATTELAGE ET DÉTELAGE DU CHARGEUR SANS OUTILS

ENTRETIEN SIMPLE
Articulations montées sur graisseurs

Données constructeur susceptibles de varier en fonction du débit et de la pression délivrée par le tracteur.

** seules comptent les charges utiles.*

Les valeurs au sol et à l'axe de rotation de l'outil ne sont pas exploitables.

Valeurs données pour une benne de reprise.

Données de charges utiles pour C3u prises à 70 cm de l'axe de rotation de l'outil.

Données de charges utiles pour C3/C3+ prises à 70 cm de l'axe de rotation de l'outil.

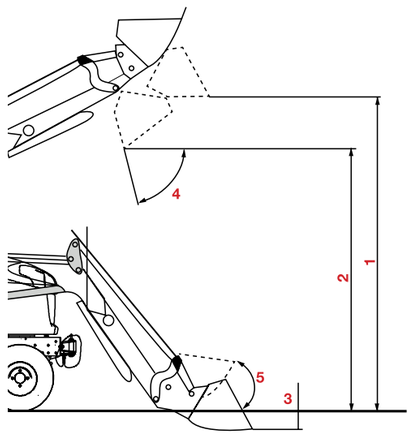

CARACTÉRISTIQUES TECHNIQUES TRACTEURS ISEKI

	SÉRIE TM			
	TM3185F3ZRE	TM3185F3UZRE	TM3217FZVREA	TM3217HMZVRE
MOTEUR				
Type	E673L Diesel 3 cylindres	E673L Diesel 3 cylindres	E3112-B36 Diesel, 3 cylindres	E3112-B35 Diesel, 3 cylindres
Injection			Indirecte soupape en tête	Indirecte soupape en tête
Cylindrée	761 cm³	761 cm³	1123 cm³	1123 cm³
Puissance nette (ECE-R120)	11,8 kW	11,8 kW	14,5 kW	14,5 kW
Couple moteur	44,5 Nm	44,5 Nm	62,7 Nm à 1800 tr/min	62,7 Nm à 1800 tr/min
Refroidissement	Liquide circulation forcée	Liquide circulation forcée	Liquide circulation forcée	Liquide circulation forcée
Capacité réservoir	14 litres	14 litres	28 litres	28 litres
CHÂSSIS				
Direction	Mécanique	Assistée	Assistée	Assistée
Rayon de braquage mini	0,75 m (avec frein 2 RM)	0,75 m (avec frein 2 RM)	2,2 m	2,2 m
Essieu avant	Fonte sur pivot / Fonte	Fonte sur pivot / Fonte	Fonte sur pivot / Fonte	Fonte sur pivot / Fonte
Essieu arrière	Fonte, fixe	Fonte, fixe	Fonte, fixe	Fonte, fixe
TRANSMISSION				
Roues motrices	4	4	4	4
Embrayage principal	Monodisque à sec	Monodisque à sec	Monodisque à sec	-
Type boîte de vitesses	Mécanique	Mécanique	Mécanique	Hydrostatique
Gammes - nombre de vitesses	2 - 6 AV/2 AR	2 - 6 AV/2 AR	2 - 8 AV/8 AR	3/Infini
Inverseur de marche	-	-	Oui	Pédale hydro
Type commande	Levier de vitesses type auto	Levier de vitesses type auto	Leviers	Leviers et pédales
Régulateur de vitesses	-	-	-	Oui
Vitesse AV agraire	20,7 km/h	22,1 km/h	22,1 km/h	23,2 km/h
Vitesse AV gazon	18,9 km/h	18,9 km/h	23,2 km/h	22,4 km/h
Blocage de différentiel	Oui	Oui	Oui	Oui
PDF ARRIÈRE				
Engagement	Mécanique	Mécanique	Mécanique	Mécanique indépendant
Embrayage	Monodisque à sec	Monodisque à sec	EMonodisque à sec	Multidisques immergés
Commande embrayage PDF	Levier	Levier	Levier	Électro-hydraulique
Dimensions	35 mm - 6 cannelures	35 mm - 6 cannelures	35 mm - 6 cannelures	35 mm - 6 cannelures
Vitesses	540 tr/min	540 tr/min	540 tr/min	540 tr/min
Frein PDF	Non	Non	Oui	Oui
PDF VENTRALE				
De série	-	-	Option - plateau ventral non adaptable	Oui
Commande embrayage PDF	-	-	Levier	Levier
Dimensions	-	-	25,4 mm - 15 cannelures	25,4 mm - 15 cannelures
Vitesse	-	-	2000 tr/min	2000 tr/min
Frein	-	-	Non	Oui
HYDRAULIQUE				
Relevage AR	Catégorie 1	Catégorie 1	Catégorie 1	Catégorie 1
Nombre de pompes	1	2	2	2
Débit de pompe principale maxi	13,5 l/min	13,5 l/min	20 litres	20 litres
Débit de pompe direction maxi	4,4 litres	4,4 litres	11,7 litres	11,7 litres
Capacité de relevage	540 kg	540 kg	600 kg	600 kg
Contrôle position - effort	Oui - non	Oui - non	Oui - non	Oui - non
ÉQUIPEMENT				
Distributeur auxiliaire	Option	Option	1 DE	2 DE
Compteur horaire	Oui, digital	Oui, digital	Oui	Oui
Jauge carburant	Oui	Oui	Oui	Oui
Siège réglable confort	Oui	Oui	Oui + confort	Oui + confort
Attache remorque	AV et AR	AV et AR	AV et AR	AV et AR
Éclairage routier CE	Oui	Oui	Oui	Oui
Batterie	12 V	12 V	12 V, 40 Ah	12 V, 40 Ah
Support de contrepoids	Option	Option	Oui	Oui
SÉCURITÉ				
Démarrage (frein ou embrayage), pt neutre	Oui	Oui	Oui	Oui
PDF	Oui	Oui	Oui	Oui
DIVERS				
L x l min-max x h (RA)	246 x 90,9 - 107,9 x 225,5 cm	246 x 98 - 109 x 228 cm	281 x 109,8-124,3 x 201 cm	281 x 109,8-124,3 x 239 cm
L x l min-max x h (RG)	246 x 102 - 103 x 220 cm	246 x 102 - 103 x 220 cm	281 x 122,6 - 126,1 x 201 cm	281 x 122,6 - 126,1 x 239 cm
Empattement	127 cm	127 cm	156 cm	156 cm
POM	670 kg	670 kg	955 kg	935 kg
PTAC	1000 kg	1000 kg	1550 kg	1550 kg
PTRA	2500 kg	2500 kg	3550 kg	3550 kg
Garde au sol (RG/RA)				
Poids remorquable maxi RNF*	1500 kg	1500 kg	1500 kg	1500 kg
Poids remorquable maxi RFD*	-	-	-	-
Poids remorquable maxi RFI*	1500 kg	1500 kg	2000 kg	2000 kg
Pneumatiques				
Agraires AV / Agraires AR	5-12 / 8-16	5.00-12 / 9.5-16	6-12 / 9.5-16	6-12 / 9.5-16
Gazon AV / Gazon AR	20x8.00-10 / 215/80D-15	20x8.00-10 / 215/80D-15	24X8,50-12/ 315/75D-15	24X8,50-12/ 315/75D-15
Industriels AV / Industriels AR	-	-	240/60R12/280/70R18	240/60R12/280/70R18
Agraires larges AV / AR	-	-	23x10,50-12/280/70R18	23x10,50-12/280/70R18

	SÉRIE TM			SÉRIE TXGS24
	TM3247FZVREA	TM3267FZWREA	TM3267HMZWRE	TXGS24FZVRE
	E3112-B34 Diesel, 3 cylindres	E3CD-B71 Diesel, 3 cylindres	E3CD-B70 Diesel, 3 cylindres	3 Cylindres - stage V - E3112-XB11
	Indirecte soupape en tête	Indirecte soupape en tête	Indirecte soupape en tête	NC
	1123 cm³	1498 cm³	1498 cm³	1123 cm³
	16,8 kW	18,9 kW	18,9 kW	16,8 kW
	62,7 Nm à 1800 tr/min	75,2 Nm à 1800 tr/min	75,2 Nm à 1800 tr/min	NC
	Liquide circulation forcée	Liquide circulation forcée	Liquide circulation forcée	NC
	28 litres	28 litres	28 litres	25 litres
	Assistée	Assistée	Assistée	Assistée
	2,20 m	2,20 m	2,20 m	NC
	Fonte sur pivot	Fonte sur pivot	Fonte sur pivot	NC
	Fonte, fixe	Fonte, fixe	Fonte, fixe	NC
	4	4	4	4
	Monodisque à sec	Monodisque à sec	-	-
	Mécanique	Mécanique	Hydrostatique	Hydrostatique
	2 - 8 AV/8 AR	2 - 8 AV/8 AR	3/Infini	2 - Infini
	Oui	Oui	Pédale hydro	NC
	Leviers	Leviers	Leviers et pédales	2 pédales
	-	Non	Oui	Oui
	22,1 km/h	22,2 km/h	24,4 km/h	14,2 km/h
	23,2 km/h	23,2 km/h	22,4 km/h	13,9 km/h
	Oui	Oui	Oui	Oui
	Mécanique	Mécanique	Mécanique indépendant	NC
	Monodisque à sec	Monodisque à sec	Multidisques immergés	NC
	Levier	Levier	Électro-hydraulique	NC
	35 mm - 6 cannelures	35 mm - 6 cannelures	35 mm - 6 cannelures	NC
	540 tr/min	540 tr/min	540 tr/min	540 tr/min
	Oui	Oui	Oui	NC
	Option - plateau ventral non adaptable	Option - plateau ventral non adaptable	Oui	De série
	Levier	Levier	Levier	Levier
	25,4 mm - 15 cannelures	25,4 mm - 15 cannelures	25,4 mm - 15 cannelures	NC
	2000 tr/min	2000 tr/min	2000 tr/min	2000 tr/min
	Non	Non	Oui	NC
	Catégorie 1	Catégorie 1	Catégorie 1	Catégorie 1
	2	2	2	NC
	20,8 l/min	20,8 l/min	20 l/min	24 l/min
	12,2 l/min	12,2 l/min	11,7 l/min	NC
	600 kg	600 kg	600 kg	540 kg
	Oui - non	Oui - non	Oui - non	NC
	1 DE	2 DE	2 DE	2 DE et 3 manettes
	Oui	Oui	Oui	Oui digital
	Oui	Oui	Oui	Oui
	Oui + confort	Oui + confort	Oui + confort	Oui + confort
	AV et AR	AV et AR	AV et AR	AV et AR
	Oui	Oui	Oui	Oui
	12 V, 40 Ah	12 V, 40 Ah	12 V, 40 Ah	NC
	Oui	Oui	Oui	Oui
	Oui	Oui	Oui	Oui
	Oui	Oui	Oui	Oui
	281 x 109,8-124,3 x 201 cm	288 x 109,8-124,3 x 201 cm	281 x 109,8-124,8 x 242 cm	NC
	281 x 122,6-126,1 x 204 cm	288 x 122,6-126,1 x 204 cm	281 x 122,6-126,1 x 239 cm	NC
	156 cm	156 cm	156 cm	145 cm
	955 kg	980kg	965 kg	NC
	1550 kg	1550 kg	1550 kg	NC
	3550 kg	3550 kg	3550 kg	NC
	1500 kg	1500 kg	1500 kg	NC
	-	-	-	-
	2000 kg	2000 kg	2000 kg	NC
	6-12 / 9.5-16	6-12/9,5-16	6.00-12 / 9.5-18	18 x 8.50-10 / 26 x 12.00-12
	24X8,50-12/ 315/75D-15	24X8,50-12/ 315/75D-15	24X8,50-12/ 315/75D-15	18 x 8.50-10 / 26 x 12.00-12
	240/60R12/280/70R18	240/60R12/280/70R18	240/60R12/280/70R18	18 x 8.50-10 / 26 x 12.00-12
	23x10,50-12/280/70R18	23x10,50-12/280/70R18	23x10,50-12/280/70R18	NC

CARACTÉRISTIQUES TECHNIQUES TRACTEURS ISEKI

SÉRIE TH

	TH5370HMWJCYE et HMWRE	TH5420HMWJCYE et HMWRE
MOTEUR		
Type	3 Cylindres Turbo -stage V-E3F	3 Cylindres Turbo - stage V - E3F
Injection	-	-
Cylindrée	1826 cm³	1826 cm³
Puissance nette (ECE-R120)	25,7 kW	29,4 kW
Couple moteur	-	-
Refroidissement	-	-
Capacité réservoir	35 litres	35 litres
CHÂSSIS		
Direction	NC	NC
Rayon de braquage mini	NC	NC
Essieu avant	NC	NC
Essieu arrière	NC	NC
TRANSMISSION		
Roues motrices	4	4
Embrayage principal	NC	NC
Type de boîte de vitesses	Hydrostatique	Hydrostatique
Gammes - nombre de vitesses	3	3
Inverseur de marche	Commande au volant	Commande au volant
Type commande	1 pédale + inversseur au volant	1 pédale + inversseur au volant
Régulateur de vitesses	Oui et mémorisation	Oui et mémorisation
Vitesse AV agraire	Vitesse maximum 33 km/h	Vitesse maximum 33 km/h
Vitesse AV gazon	Vitesse maximum 31.3 km/h	Vitesse maximum 31.3 km/h
Blocage de différentiel	Oui	Oui
PDF ARRIÈRE		
Engagement	NC	NC
Embrayage	NC	NC
Commande embrayage PDF	Levier + switch	Levier + switch
Dimensions	NC	NC
Vitesses	540 et 1000 tr/min	540 et 1000 tr/min
Frein PDF	Oui	Oui
PDF VENTRALE		
De série	De série	De série
Commande embrayage PDF	Levier + switch	Levier + switch
Dimensions	-	25,4 mm 15 cannelures
Vitesse	2000 tr/min	2000 tr/min
Frein	-	Oui
HYDRAULIQUE		
Relevage AR	Catégorie 1	Catégorie 1
Nombre de pompes	2	2
Débit de pompe principale maxi	41,5 l/min	41,5 l/min
Débit de pompe direction maxi	13 l/min	13 l/min
Capacité de relevage	1200 kg	1200 kg
Contrôle position - effort	NC	NC
ÉQUIPEMENT		
Distributeur auxiliaire	2 éléments 4 sorties AR 2 éléments 4 sorties AV version cabine	2 éléments 4 sorties AR 2 éléments 4 sorties AV version cabine
Compteur horaire	Oui digital	Oui digital
Jauge carburant	Oui digital	Oui digital
Siège réglable confort avec appui-tête	NC	NC
Attache remorque	NC	NC
Éclairage routier CE	Oui	Oui
Batterie	NC	NC
Support de contrepoids	Option	Option
SÉCURITÉ		
Démarrage (frein ou embrayage), point neutre	NC	NC
PDF (ventrale et/ou AR)	NC	NC
DIVERS		
L x l min-max x h (RA)	NC	NC
L x l min-max x h (RG)	NC	NC
Empattement	1695 mm	1695 mm
POM	NC	NC
PTAC	NC	NC
PTRA	NC	NC
Garde au sol (RG/RA)	NC	NC
Poids remorquable maxi RNF*	NC	NC
Poids remorquable maxi RFD*	NC	NC
Poids remorquable maxi RFI*	NC	NC
PNEUMATIQUES		
Agraires AV / Agraires AR	6-14 / 9,5-22	6-14 / 9,5-22
Gazon AV / Gazon AR	26x10.50-12 / 13.6-16	26x10.50-12 / 13.6-16
Industriels AV / Industriels AR	200/65R16/320/70R20	200/65R16/320/70R20
Agraires larges AV/AR	200/70R16/360/70R20	200/70R16/360/70R20

SÉRIE TLE

	TLE3400H3ZVRE Arceau arrière	TLE4490FZVRE et FZVREA Arceau central ou arrière
	E3CDT Diesel, 3 cylindres	Diesel ISEKI E4CG, 4 cylindres
	Indirecte	Indirecte
	1498 cm³ Turbo	2197 cm3
	28,7 kW	35,1 kW
	110 Nm à 1800 tr/min	140 Nm à 1500 tr/min
	Liquide circulation forcée	Liquide circulation forcée
	43 litres	52 litres
	Assistée hydraulique	Assistée hydraulique
	3 m	
	Fonte sur pivot	Fonte sur pivot
	Fonte fixe	Fonte fixe
	4	4
	-	-
	Hydrostatique	Mécanique synchronisée 8 AV/ 8 AR
	3 - Infini	2
	Oui (pédale hydro)	Oui au volant
	Monopédale	Leviers
	-	-
	0 à 27,6 km/h	1,6 / 26,2 km/h
	0 à 27 km/h	-
	Oui	Oui
	Mécanique indépendant	indépendante
	Multidisques immergés	Par commande électrique
	Electrohydraulique avec enclenchement progressif	Electro hydraulique
	35 mm 6 cannelures	35 mm - 6 cannelures
	540 tr/min	540 tr /min
	Oui	Oui
	-	Option
	-	Electro hydraulique
	-	-
	-	2000 tr/min
	-	Oui
	Catégorie 1	Catégorie 1
	2	2
	25,8 l/min	31,3 litres/min
	13,4 l/min	16,2 litres/min
	1000 kg	1200 kg
	Oui - non	Oui - option
	1 distributeur S/DE, 2 sorties AR	1 distributeur S/DE, 2 sorties AR
	Oui digital	Oui digital
	Oui	Oui, lumineux
	Oui, sans appui-tête	Oui, sans appui-tête
	AV et AR	AV et AR
	Oui	Oui
	12 V /40 A	-
	Option	Oui
	Oui	Oui + témoin lumineux sonore
	AR	Oui
	311 x 138,5 x 263 cm	345 x 147 x 239 cm (arceau central)
	311 x149 x 261,5 cm	345 x 152 x 265 cm (arceau arrière)
	167,5 cm	198 cm
	1460 kg	1865 (ar. central) / 1845 kg (ar. arrière)
	2600 kg	3050 kg
	6100 kg	6550 kg
	25,5 / 24	36 cm
	1500 kg	1500 kg
	-	-
	3500 kg	3500 kg
	7-16 / 11,2-24	9,5-16 / 13,6-28 (arceau central et AR)
	212/80D15 / 355/80D20	29 x 12.00-15 / 475/65D-20 (arceau AR)
	200/70R16 / 320/70R20	280/70R16 / 420/70R24 (arceau AR)
	240/70R16 / 320/70R24	280/70R16 / 420/70R24 (arceau AR)

CARACTÉRISTIQUES TECHNIQUES TRACTEURS ISEKI

SÉRIE TG6

	TG6375SDWJREA Arceau central	TG6495SDWJREA Arceau central	TG6675WJREA Arceau central
MOTEUR			
Type	E3CG Diesel, 3 cylindres	E4CG Diesel, 4 cylindres	N4LDI - TA4501 - Diesel 4 Cylindres
Injection	Indirecte	Indirecte	Indirecte
Cylindrée	1647 cm³	2197 cm³	2216 cm³ Turbo
Puissance nette (ECE-R120)	26,6 kW	35,1 kW	48,5 kW
Couple moteur			
Refroidissement	Liquide circulation forcée	Liquide circulation forcée	Liquide circulation forcée
Capacité réservoir	40 litres	53 litres	53 litres
CHÂSSIS			
Direction	Assistée hydraulique	Assistée hydraulique	Assistée hydraulique
Rayon de braquage mini	2,5 m	2,8 m	2,8 m
Essieu avant	Fonte sur pivot	Fonte sur pivot	Fonte sur pivot
Essieu arrière	Fonte fixe	Fonte fixe	Fonte fixe
TRANSMISSION			
Roues motrices	4	4	4
Embrayage principal	Monodisque à sec	Monodisque à sec	Monodisque à sec
Type boîte de vitesses	Mécanique synchronisée	Mécanique synchronisée	Mécanique synchronisée
Gammes - nombre de vitesses	3 - 12 AV / 12 AR	3 - 12 AV / 12 AR	3 - 12 AV / 12 AR
Inverseur de marche	Oui, synchronisé	Oui, synchronisé	Oui, synchronisé
Type commande	Leviers	Leviers	Leviers
Régulateur de vitesses	-	-	-
Vitesse AV agraire	0,4 à 30,9 km/h	0,4 à 28,9 km/h	0,5 à 28,7 km/h
Vitesse AV gazon	-	-	-
Blocage de différentiel	Oui	Oui	Oui
PDF ARRIÈRE			
Engagement	Indépendante mécanique	Indépendante mécanique	Indépendante mécanique
Embrayage	Multidisques immergés	Multidisques immergés	Multidisque immergé
Commande embrayage PDF	Electrohydraulique	Electrohydraulique	Electrohydraulique avec enclenchement progressif
Dimensions	35 mm 6 cannelures	35 mm 6 cannelures	35 mm 6 cannelures
Vitesses	540 et 750 tr/min	540 et 750 tr/min	540 et 750 tr/min
Frein PDF	Oui	Oui	Oui
PDF VENTRALE			
De série	Option	Option	Option
Commande embrayage PDF	Électrohydraulique	Électrohydraulique	Électrohydraulique
Dimensions	25 mm 15 cannelures	35 mm 6 cannelures	35 mm 6 cannelures
Vitesses	2000 tr/min	2000 tr/min	2000 tr/min
Frein	Oui	Oui	Oui
HYDRAULIQUE			
Relevage AR	Type crochet cat. 1	Type crochet cat.1	Type crochet cat.2
Nombre de pompes	2	2	2
Débit de pompe principale maxi	32,5 l/min	47,8 l/min	47,8 l/min
Débit de pompe direction maxi	19,5 l/min	26,5 l/min	26,5 l/min
Capacité de relevage	1270 kg	1580 kg	1580 kg
Contrôle position - effort	Oui - oui	Oui - oui	Oui - oui
ÉQUIPEMENT			
Distributeur auxiliaire	2 éléments 4 sorties AR 2 éléments 4 sorties AV	2 éléments 4 sorties AR 2 éléments 4 sorties AV	2 éléments 4 sorties AR 2 éléments 4 sorties AV
Compteur horaire	Oui digital	Oui digital	Oui digital
Jauge carburant	Oui digital	Oui digital	Oui digital
Siège réglable confort avec appui-tête	Oui	Oui	Oui
Attache remorque	AV et AR	AV et AR	AV et AR
Éclairage routier CE	Oui	Oui	Oui
Batterie	12 V / 60 A	12 V / 60 A	12 V / 75 A
Support de contrepoids	Oui	Oui	Oui
SÉCURITÉ			
Démarrage (frein ou embrayage), point neutre	Oui	Oui	Oui
PDF (ventrale et/ou AR)	Oui	Oui	Oui
DIVERS			
L x l x h (RA) Arceau	319,5 x 144,5 - 161x232 cm	345,5 x 151,5-167,5 x 239,5 cm	357 x 151,5 - 167,5 x 239 cm
L x l x h (RG) Arceau	319,5 x 145,5 - 151,5 x 225,5	-	-
Empattement	177 cm	190 cm	198 cm
POM arceau / cabine	1630 kg	1895 kg	2060 kg
PTAC arceau / cabine	2500 kg	3200 kg	3450 kg
PTRA arceau / cabine	6000 kg	6700 kg	7450 kg
Garde au sol (RG/RA)	27,5 / 34	35 cm	35 cm
Poids remorquable maxi RNF*	1500 kg	1500 kg	1500 kg
Poids remorquable maxi RFD*	-	-	-
Poids remorquable maxi RFI*	3500 kg	3500 kg	4000 kg
PNEUMATIQUES			
Agraires AV / Agraires AR	8-16 / 13.6-24	9.5-16 / 13.6-28	9.5-16 / 13.6-28
Gazon AV / Gazon AR	212/80D-15/355/80D-20	-	-
Industriels AV / Industriels AR	-	-	-
Agraires larges AV / AR	-	-	-

*Double Cloche d'Embrayage

SÉRIE TG6

	TG6375GMWJRE	TG6495GMWJRE	TG6405HMWJRE Arceau
MOTEUR			
Type	E3CG Diesel, 3 cylindres	E4CG Diesel, 4 cylindres	E3CD Diesel, 3 cylindres
Injection	Indirecte	Indirecte	Indirecte
Cylindrée	1647 cm³	2197 cm³	1498 cm³ Turbo
Puissance nette (ECE-R120)	26,6 kW	35,1 kW / 35,1 kW (cabine)	28,7 kW
Couple moteur		140 Nm à 1500 tr/min	112,5 Nm à 1500 tr/min
Refroidissement	Liquide circulation forcée	Liquide circulation forcée	Liquide circulation forcée
Capacité réservoir	40 litres	53 litres	40 litres
CHÂSSIS			
Direction	Assistée hydraulique	Assistée hydraulique	Assistée hydraulique
Rayon de braquage mini	2,5 m	2,8 m	2,5 m
Essieu avant	Fonte sur pivot	Fonte sur pivot	Fonte sur pivot
Essieu arrière	Fonte fixe	Fonte fixe	Fonte fixe
TRANSMISSION			
Roues motrices	4	4	4
Embrayage principal	Monodisque à sec	Monodisque à sec	-
Type boîte de vitesses	DCE* commande manuelle ou auto	DCE* commande manuelle ou auto	Hydrostatique HST Servo
Gammes - nombre de vitesses	3 - 24 AV / 24 AR	3 - 24 AV / 24 AR	3 - Infini
Inverseur de marche	Commande au volant sous charge	Commande au volant sous charge	Levier au volant
Type commande	Monolevier - commande auto ou manuelle + levier inverseur	Monolevier - commande auto ou manuelle + levier inverseur	1 pédale + 1 levier au volant
Régulateur de vitesses	-	-	Oui et mémorisation
Vitesse AV agraire	0,7 à 33,1 km/h	0,8 à 35,8 km/h	0 à 34,3 km/h
Vitesse AV gazon	-	-	0 à 30,7 km/h
Blocage de différentiel	Oui	Oui	Oui
PDF ARRIÈRE			
Engagement	Indépendante mécanique	Indépendante mécanique	Indépendante mécanique
Embrayage	Multidisques immergés	Multidisques immergés	Multidisques immergés
Commande embrayage PDF	Electrohydraulique progressif	Electrohydraulique progressif	Electrohydraulique progressif
Dimensions	35 mm 6 cannelures	35 mm 6 cannelures	35 mm 6 cannelures
Vitesses	540 / 750 et 1000 tr/min	540 / 750 et 1000 tr/min	540 et 750 tr/min
Frein PDF	Oui	Oui	Oui
PDF VENTRALE			
De série	Oui	Oui	Oui
Commande embrayage PDF	Électrohydraulique	Électrohydraulique	Électrohydraulique
Dimensions	25 mm 15 cannelures	35 mm 6 cannelures	25 mm 15 cannelures
Vitesses	1072 / 1057 et 1921 tr/min	1072 / 1057 et 1921 tr/min	2000 tr/min
Frein	Oui	Oui	Oui
HYDRAULIQUE			
Relevage AR	Type crochet cat. 1	Type crochet cat. 1	Type crochet cat. 1
Nombre de pompes	2	2	2
Débit de pompe principale maxi	31,3 litres/min	39,8 litres/min	47,8 litres/min
Débit de pompe direction maxi	18,8 litres/min	18,8 litres/min	26,5 litres/min
Capacité de relevage	1270 kg	1580 kg	1580 kg
Contrôle position - effort	Oui - oui	Oui - oui	Oui - Non
ÉQUIPEMENT			
Distributeur auxiliaire	2 éléments 4 sorties AR 2 éléments 4 sorties AV	2 éléments 4 sorties AR 2 éléments 4 sorties AV	2 éléments 4 sorties AR 2 éléments 4 sorties AV
Compteur horaire	Oui, digital	Oui, digital	Oui, digital
Jauge carburant	Oui, digital	Oui, digital	Oui, digital
Siège réglable confort avec appui-tête	Oui, à suspension pneumatique	Oui, à suspension pneumatique	Oui, à suspension pneumatique
Attache remorque	AV et AR	AV et AR	AV et AR
Éclairage routier CE	Oui	Oui	Oui
Batterie	12 V / 60 A	12 V / 60 A	12 V / 60 A
Support de contrepoids	Option	Option	Option
SÉCURITÉ			
Démarrage (frein ou embrayage), point neutre	Oui	Oui	Oui
PDF (ventrale et/ou AR)	Oui	Oui	Oui
DIVERS			
L x l x h (RA) Arceau	315 x 144,5 - 164 x 266,5 cm	349 x 159 - 179 x 235,5 cm	319,5 x 155,4 - 164 x 266,5 cm
L x l x h (RG) Arceau	315 x 145,5 - 151,5 x 260 cm	349 x 172,5 x 226,5 cm	319,5 x 145,5 - 151,5 x 260 cm
Empattement	172 cm	193 cm	177 cm
POM arceau / cabine	1730 / 1905 kg	2010 / 2165 kg	1690 / 1860 kg
PTAC arceau / cabine	2450 kg	3350 kg	2500 kg
PTRA arceau / cabine	6000 kg	6850 kg	6000 kg
Garde au sol (RG/RA)	27,5 / 34	26 / 35	27,5 / 31,5
Poids remorquable maxi RNF*	1500 kg	1500 kg	1500 kg
Poids remorquable maxi RFD*	-	-	-
Poids remorquable maxi RFI*	3550 kg	3500 kg	3500 kg
PNEUMATIQUES			
Agraires AV / Agraires AR	8-16 / 13.6-24	9.5-16 / 13.6-28	8-16 / 13.6-24
Gazon AV / Gazon AR	212/80D-15/355/80D-20	29x12.00-15 / 475/65D-20	212/80D-15/355/80D-20
Industriels AV / Industriels AR	260/70R16/380/70R24	280/70R16/420/70R24	260/70R16/380/70R24
Agraires larges AV / AR	260/70R/16 / 380/70R24	280/70 R 16 / 420/70 R 24	260/70R/16 / 380/70R24

NOUVELLE GAMME DE CHARGEURS

Une solution adaptée à chaque besoin

Fort de son expérience dans le milieu des espaces verts ISEKI France propose une nouvelle offre de chargeurs frontaux et de relevages avant totalement adaptée aux tracteurs ISEKI.
Cette offre est issue du partenariat fructueux entre 2 grandes sociétés proposants des produits adaptés aux professionnels : ISEKI France et le groupe MX.

Elle permettra à chaque utilisateur de trouver une solution de qualité pour une application avec chargeur et/ou relevage avant parfaitement adaptée à son besoin. Que vous soyez un particulier, un paysagiste, un entrepreneur, une commune, l'offre de chargeurs ISEKI a de quoi répondre quelle que soit la puissance du tracteur :

> **Chargeurs C1 et C1S** : gamme "loisir compact" et efficace pour des tracteurs allant de 16 à 27 cv - différentes configurations possibles.
> **Chargeurs C2, C2U et C2+** : gamme professionnelle compacte et modulable pour les tracteurs allant de 25 à 35 cv avec ou sans parallélogramme
> **Chargeurs C3, C3u et C3+** : robustes et surpuissants pour des tracteurs allant de 30 à 39 cv – avec ou sans parallélogramme, nombreuses configurations possibles.
> **Chargeurs C4 et C4+** : un concentré de performances pour des tracteurs de 39 à 66 cv – avec ou sans parallélogramme, nombreuses configurations possibles.

Pour équiper votre chargeur, ISEKI propose également une gamme d'outils parmi les plus larges du marché pour répondre aux différentes applications.

C1 ET C1S :
Parallélogramme : Non
Attelage automatique des outils : Non
Différentes configurations possibles

C2, C2U ET C2+ :
Parallélogramme : Suivant modèle
Attelage automatique des outils : Suivant modèle
Différentes configurations possibles

C3, C3U ET C3+ :
Parallélogramme : Suivant modèle
Attelage automatique des outils : Suivant modèle
Différentes configurations possibles

C4 ET C4+ :
Parallélogramme : Suivant modèle
Parallélogramme : Suivant modèle
Attelage automatique des outils : Oui
Différentes configurations possibles

MACH 2® BREVETÉ
Connexion chargeur / outil instantanée à coupleurs étanches. Robuste et sûre, elle connecte et déconnecte tous les coupleurs en un seul geste, même sous pression. Simple et rapide: la connexion s'effectue en un seul geste. Pas d'inversion possible des branchements

INTÉGRATION HYDRAULIQUE
La tuyauterie hydraulique est entièrement intégrée au brancard pour une protection totale contre les chocs

BÉQUILLES ACCESSIBLES
Positionnées discrètement et judicieusement sous le bras du chargeur, leur mise en place est très simple

COURBES FLUIDES ET VISIBILITÉ TOTALE SUR LA ZONE DE TRAVAIL

PIGE REPÈRE

EN DÉTAIL

PARALLÉLOGRAMME CLEAR-LINK SYSTEM (SUIVANT MODÈLE)
Recouvre entièrement le haut du chargeur jusqu'au vérin de bennage pour une intégration maximale et une visibilité optimale. Les articulations du CLEAR-LINK System sont moins nombreuses que sur un parallélogramme classique, ce qui réduit les coûts d'entretien et prolonge la durée de vie du produit.

ATTELAGE / DÉTELAGE INSTANTANÉ CHARGEUR / TRACTEUR
L'attelage se fait par un mécanisme simple, sûr, rapide et ergonomique.

NOUVELLE GAMME DE CHARGEURS

	C1	C1s	C2u	C2	C2+	C3u	C3	C3+	C4	C4+
Parallélogramme mécanique	NON		NON	NON	**OUI**	NON	NON	**OUI**	NON	**OUI**
Attelage automatique des outils	NON		NON	**OUI**	**OUI**	NON	**OUI**	**OUI**	**OUI**	**OUI**
Pige repère	NON		NON	**OUI**	**OUI**	NON	**OUI**	**OUI**	**OUI**	**OUI**
Puissance tracteur	15 à 30 cv		20 à 35 cv			20 à 50 cv			40 à 70 cv	
Hauteur maxi à l'axe de rotation de l'outil*	1,92 m		2,25 m			2,60 m			2,90 m	
Hauteur maxi sous benne horizontale 1 #	1,80 m		2,05 m	2,03 m	2,03 m	2,42 m	2,40 m	2,40 m	2,70 m	
Hauteur maxi sous benne déversée 2 #	1,50 m		1,72 m	1,62 m	1,63 m	2,12 m	2,02 m	2,02 m	2,27 m	
Profondeur de fouille 3 #	10 cm		15 cm	15 cm	15 cm	15 cm	15 cm	15 cm	15 cm	
Angle de déversement à hauteur maxi 4 #	40°		40°	57°	57°	35°	50°	50°	50°	
Angle de déversement au sol	125°		122°	135°	135°	127°	140°	140°	140°	
Angle de cavage au sol 5 #	30°		22°	42°	42°	25°	45°	46°	45°	
Portée avant de déchargement 6 #	900 mm		900-1050 mm			960-1060 mm			850-1150 mm	
Force d'arrachement à l'axe de rotation de l'outil**	450 kg		570 kg			750 kg			1100 kg	
Capacité à l'axe de rotation de l'outil sur toute la hauteur*	420 kg		570 kg			740 kg			1100 kg	
Charge utile** :										
> au sol *	390 kg		410 kg	365 kg	450 kg	510 kg	420 kg	530 kg	700 kg	900 kg
> à 1m du sol	370 kg		450 kg	405 kg	500 kg	520 kg	440 kg	530 kg	730 kg	900 kg
> à 2m du sol	-		450 kg	395 kg	500 kg	500 kg	430 kg	530 kg	690 kg	900 kg
> à hauteur maxi	350 kg		410 kg	350 kg	480 kg	470 kg	380 kg	530 kg	620 kg	900 kg
Temps de levage	3 s		4.1 s			4.5 s	4.5 s	4.5 s	3.9 s	3.9 s
Temps de déversement	3 s		2.2 s			2.1 s	2.2 s	2.2 s	1.7 s	1.7 s
Poids (sans équipement)	85 kg	90 kg	180 kg	205 kg	230 kg	200 kg	220 kg	240 kg	230 kg	270 kg

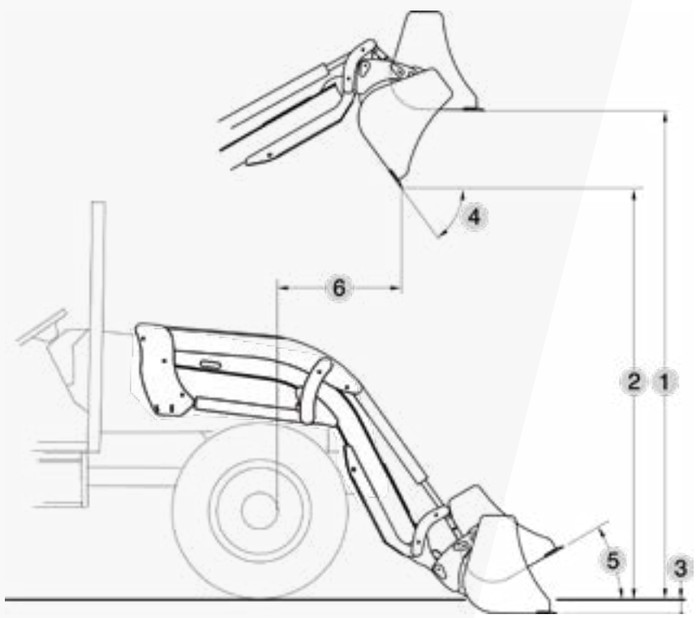

DONNÉES VARIABLES EN FONCTION DU TYPE DE TRACTEUR ÉQUIPÉ

Caractéristiques établies à :
- une pression de 140 bars et à un débit de 15 L/min pour le chargeur C1
- une pression de 140 bars et à un débit de 20 L/min pour les chargeurs C2/C3u/C3/C3+
- une pression de 180 bars et à un débit de 30 L/min pour les chargeur C4/C4+

*Seules comptent les charges utiles. Les valeurs au sol et à l'axe de rotation de l'outil ne sont pas exploitables

**Chargeur C3/C3+/C4/C4+ :
Charge utile à 70 cm de l'axe de rotation de l'outil
Chargeur C1/C2/C3u :
Charge utile avec une benne de reprise

Valeurs données pour une benne de reprise

LA NOUVELLE GAMME D'OUTILS

Des outils pour tous vos travaux

01

02

03

04

05

06

07

08

NOUVEAU

01 BENNE DE REPRISE
Capacité augmentée

02 BENNE GRAND VOLUME H

03 BENNE MULTISERVICE
à double vérins et joues amovibles

04 BENNE 4 EN 1
Disponible sur chargeur avec cadre porte-outils

05 FOURCHE À FUMIER

06 COMBINÉ GRIFFE

07 TRANSPALETTE
Dosseret de charge (option)
Pince à grumes (option)

08 MANUBAL

CADRE PORTE-OUTILS POUR C1/C1S AVEC PRÉDISPOSITION TRANSPALETTE TRC 500 ET PIQUE-BALLES

Rend le chargeur plus polyvalent pour changer d'outils rapidement.

Lame à neige

La lame à neige est l'outil nécessaire et préalable à l'épandage du sel.
Une largeur de lame à neige est proposée : 1,25 m, avec orientation mécanique ou hydraulique. Elle est dotée d'un système de sécurité qui bascule la lame vers l'avant en cas d'obstacles et de 2 patins d'usure.

Adaptable sur SXG, TM, TXG
Orientation mécanique ou hydraulique (en option) et relevage hydraulique (prévoir distributeur simple élément avec 1 sortie avant)

MODÈLE	TLAN125
Adaptable sur	SXG, TM, TXG
Largeur de travail	1,25 m
Largeur de travail mini	1,10 m
Hauteur	0,50 m
Angle d'orientation	30°
Bande racleuse caoutchouc	Option
Kit orientation hydraulique	Option

MADE IN FRANCE

SYSTÈME DE SÉCURITÉ
Basculement de la lame vers l'avant en cas d'obstacles

KIT D'ORIENTATION HYDRAULIQUE
En option

LAME BOULONNÉE SUR LE CHÂSSIS

Plaques de roulage CGK

Si vous aimez le beau gazon, les pelouses vertes et bien «dressées» alors les POWER-PLATES sont faites pour vous. Les power-plates ont pour but la protection des sols (gazon, pelouses, terrains de sport, intérieurs de bâtiments) et la réalisation de chemins d'accès temporaires pour le passage aisé des engins dans les zones difficiles.

Maniables, légères, flexibles et très résistantes, elles sont devenues indispensables aux sociétés travaillant dans les espaces verts, travaux publics, événementiels...

MODÈLE	PP200515	PP201015
Charge maxi	30 tonnes	30 tonnes
Longueur	200 cm	200 cm
Largeur	50 cm	100 cm
Épaisseur	15 mm	15 mm
Poids	15 kg	30 kg

PROTECTION DU SOL ET DES TERRAINS FRAGILES
Répartition homogène de la charge

ANTI ENFONCEMENT ANTI ENLISEMENT
Pas de frais de remise en état des sols

IMPERMÉABLE
Hydrofuge, imputrescible

HAUTE FLEXIBILITÉ
Passage aisé dans les zones difficiles

PERSONNALISATION
En option

KIT LAMES

POUR LES TONDEUSES SF2 ET SF4

Ce kit comprend tous les éléments préconisés par ISEKI Japon
(lames, pions, cales, vis, bols, rondelles, écrous…)
pour effectuer les changements de lames en toute sécurité.

NOUVEAUTÉ 2020

SCMA60-SF450 KIT
SCMA54-SF235 KIT
SCMB60-SF235 KIT

CATA/PRO - Photos non contractuelles et caractéristiques susceptibles d'être modifiées sans préavis

ISEKI
TRAKTOREN

info@iseki.ch - Tel 056 544 55 20
(DE) Hansueli Dubach : h.dubach@iseki.ch – Tel 079 669 09 41
(FR) Pascal Baeriswyl : p.baeriswyl@iseki.ch – Tel 079 244 82 78

papiers
Avec Ecofolio
tous les papiers
se recyclent.